EUROHEAT
step ahead

Технический паспорт

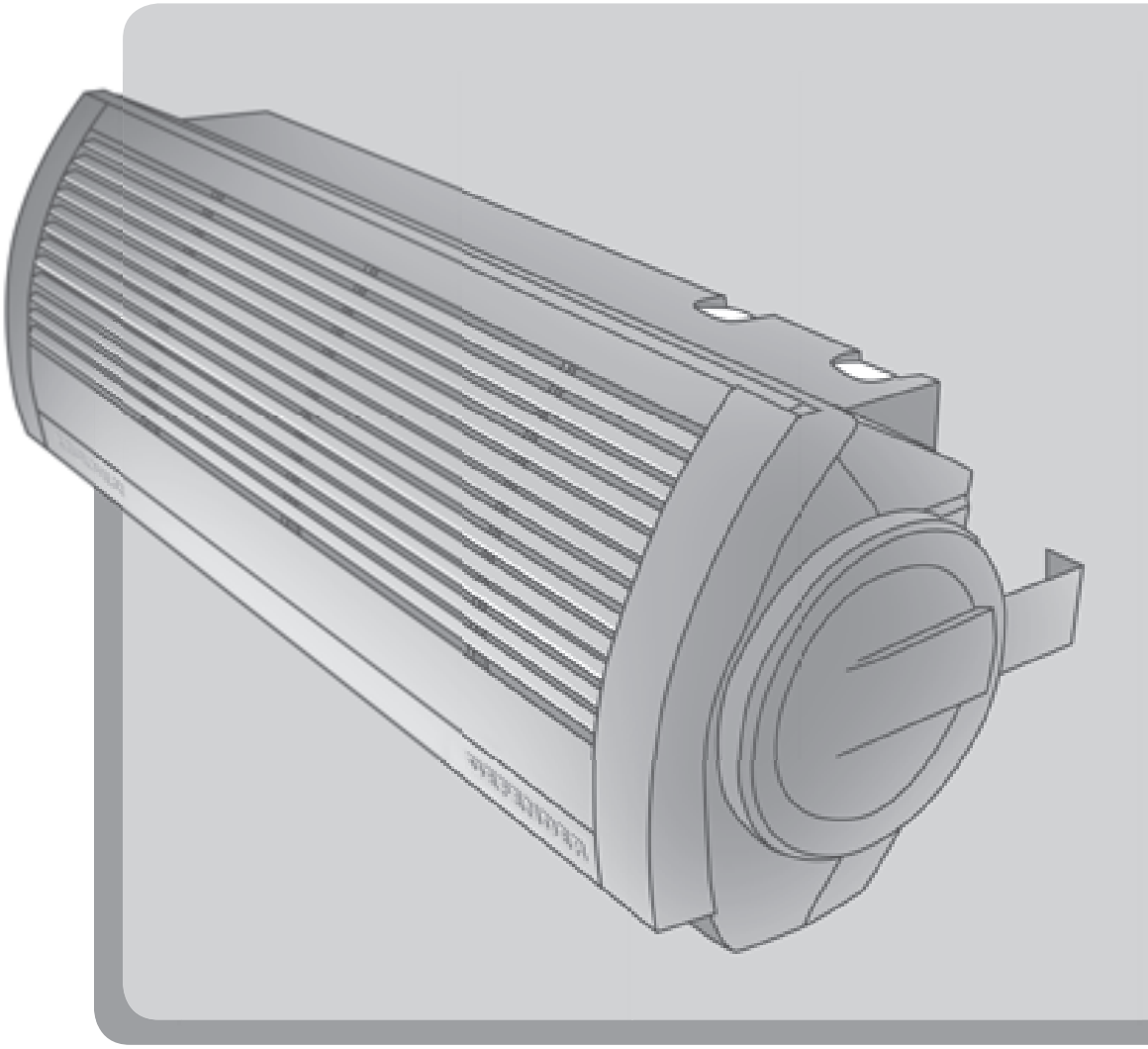

- DEFENDER XW
- DEFENDER XE
- DEFENDER XC

DEFENDER XW
DEFENDER XE
DEFENDER XC

СОДЕРЖАНИЕ

1. Вступление

1.1 Средства безопасности, требования, рекомендации

1.2 Транспорт

1.3 Первые шаги перед началом монтажа

2. Конструкция, предназначение, принцип работы

2.1 Предназначение

2.2 Принцип работы

2.3 Конструкция

2.4 Основные размеры

3. Технические параметры

3.1 Воздушная завеса с водяным нагревателем DEFENDER XW

3.2 Воздушная завеса с электрическим нагревателем DEFENDER XE

3.3 Воздушная завеса без нагревателя DEFENDER XC

4. Монтаж

4.1 Монтаж/ демонтаж маскирующих панелей

4.2 Монтаж оборудования

4.2.1. Монтаж к потолку с помощью монтажных шпилек

4.2.2. Монтаж на стене (вертикальной перегородке)

4.3 Рекомендации по монтажу/пусконаладке

5. Автоматика

5.1 Элементы автоматики

5.2 Электрические схемы,системы управления

6. Запуск, эксплуатация, консервация

6.1 Запуск

6.2 Эксплуатация и консервация

7. Инструкция по технике безопасности

8. Сервис

8.1 Гарантийная карта (для заполнения), гарантийные условия

8.2 Порядок действия в случае неисправности

8.3 Рекламационный процесс

8.4 Список запчастей

1. ВСТУПЛЕНИЕ

1.1 СРЕДСТВА БЕЗОПАСНОСТИ, ТРЕБОВАНИЯ, РЕКОМЕНДАЦИИ

Подробное ознакомление с настоящей документацией, монтаж и использование оборудования согласно описанию, указанному в ней, а также соблюдение всех условий безопасности, являются основой правильного и безопасного функционирования оборудования. Любое другое использование, несоответствующее настоящей инструкции, может привести к авариям с опасными последствиями.
Следует ограничить доступ к оборудованию некомпетентным лицам, а также обучить обслуживающий персонал.

Понятие **обслуживающий персонал** обозначает лиц, которые в результате проведённого обучения, опыта и знания существующих норм, документации, а также правил безопасности и условий работы уполномочены для проведения необходимых работ, а также умеют распознавать возможную опасность и избегать её.

Данный технический паспорт должен быть доставлен в комплекте с оборудованием и содержит подробную информацию на тему всевозможных конфигураций тепловых завес, примеров их монтажа, а также пусконаладки, использования, ремонтов и консервации. Если оборудование используется согласно его предназначения, тогда настоящая инструкция содержит все необходимые рекомендации для уполномоченного персонала.

Документация должна всегда находиться вблизи оборудования и должна быть доступна для сервисных служб. Производитель сохраняет за собой право вносить изменения в оборудование, влияющие на его работу, без предварительного предупреждения в инструкции.

EUROHEAT не несёт ответственности за текущую консервацию, осмотр, программирование оборудования, а также ущерб, причинённый простоем оборудования в период ожидания гарантийных услуг, всевозможный ущерб другого имущества Клиента, ошибки являющиеся результатом неправильного подключения или неправильной эксплуатации оборудования.

1.2 ТРАНСПОРТ

Перед началом монтажа, а также перед распаковкой оборудования из коробки, следует проверить, присутствуют ли какие-либо следы повреждения коробки, а также проверить не была ли фирменная лента с логотипом ранее сорвана или разрезана. Рекомендуется проверить, не был ли повреждён во время транспортировки корпус оборудования. В случае обнаружения одной из вышеперечисленных ситуаций следует связаться с нами по бесплатной инфолинии или по электронной почте (тел. 8-800-505-50-18, mail: russia@euroheatgroup.com, факс: (495) 980-57-00).

Рекомендуем переносить оборудование вдвоём. Во время транспортировки следует использовать соответствующие инструменты, чтобы не повредить оборудование и не нанести вреда здоровью.

1.3 ПЕРВЫЕ ШАГИ ПЕРЕД НАЧАЛОМ МОНТАЖА

Перед проведением монтажных работ рекомендуем **вписать серийный номер** оборудования в гарантийную карту. **Обращаем внимание на необходимость правильного заполнения гарантийной карты после монтажа.**

Перед началом любых монтажных или консервационных работ необходимо отключить питание и не допустить включение напряжения.

2. КОНСТРУКЦИЯ, ПРЕДНАЗНАЧЕНИЕ, ПРИНЦИП РАБОТЫ

2.1 ПРЕДНАЗНАЧЕНИЕ

DEFENDER - современная воздушная завеса, создающая защитный барьер при входе в помещение. Во время отопительного периода защищает помещение от холода, а летом защищает от пыли, выхлопных газов, ветра и насекомых.
Руководствуясь удобством пользователей, а также различными типами отопительных систем на промышленных объектах, мы создали воздушную завесу в трёх вариантах:

- **DEFENDER XW** воздушная завеса с водяным нагревателем (8- 20 кВт, 1900 м^3/ч)
- **DEFENDER XE** воздушная завеса с электрическим нагревателем (3- 10,5 кВт, 2100 м^3/ч)
- **DEFENDER XC** воздушная завеса без нагревателя (2100 м^3/ч)

Применение воздушной завесы DEFENDER даёт возможность оставлять двери в помещение открытыми, несмотря на атмосферные условия – защитный барьер с одновременной поддержкой теплового комфорта внутри помещения или объекта. Современный дизайн воздушной завесы DEFENDER даёт возможность широкого её применения. Среди объектов, на которых можно установить оборудование, можно выделить торговые центры, офисы, супермаркеты, кинокомплексы, магазины, складские помещения, а также производственные объекты. Стоит подчеркнуть и тот факт, что использование воздушной завесы это не только защитный барьер, но и дополнительный источник тепла в помещении.

ПРИМЕНЕНИЕ: складские помещения, оптовые магазины, спортивные объекты, супермаркеты, здания общественного пользования, гостиницы, аптеки, поликлиники и больницы, офисные центры и производственные объекты.

ОСНОВНЫЕ ПРЕИМУЩЕСТВА: защита температурных условий в помещении, более низкие затраты на отопление или охлаждение, универсальный размер, возможность работы в вертикальном и горизонтальном положении, быстрый, лёгкий монтаж.

2.2 ПРИНЦИП РАБОТЫ

DEFENDER XW - Теплоноситель, например горячая вода, отдаёт тепло через теплообменник с очень расширенной поверхностью теплообмена, что гарантирует ему высокую тепловую мощность (8-20 кВт). Поперечный вентилятор (1050-1900 м^3/ч) всасывает воздух из помещения и, пропуская его через теплообменник, направляет обратно в помещение. Поток тёплого воздуха направлен с большой скоростью сверху вниз, создавая воздушный барьер.

DEFENDER XE - Электрические ТЭНы мощностью 3300 Вт каждая, под влиянием проходящего через них электрического тока, нагреваются и отдают тепло, нагревая всасываемый вентилятором воздух из помещения. Поток тёплого воздуха направлен с большой скоростью сверху вниз, создавая воздушный барьер.

DEFENDER XC - Поток воздуха создаётся при помощи вентилятора, который всасывает воздух из помещения. Поток воздуха направлен с большой скоростью сверху вниз, создавая воздушный барьер.

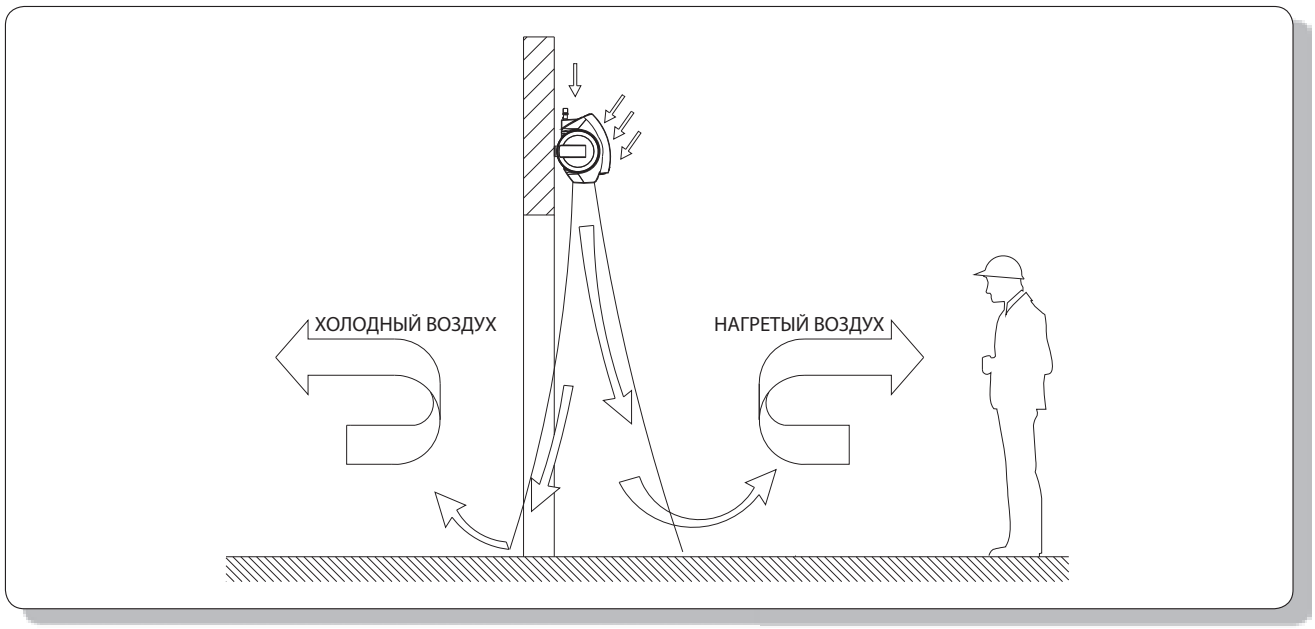

2.3 КОНСТРУКЦИЯ ОБОРУДОВАНИЯ (DEFENDER XW, XE, XC)

DEFENDER XW – ВОЗДУШНАЯ ЗАВЕСА С ВОДЯНЫМ НАГРЕВАТЕЛЕМ

1. Теплообменник
2. Электронная система управления
3. Поперечный вентилятор
4. Корпус
5. Направляющие жалюзи
6. Монтажные держатели
7. Боковые накладки
8. Боковые крышки

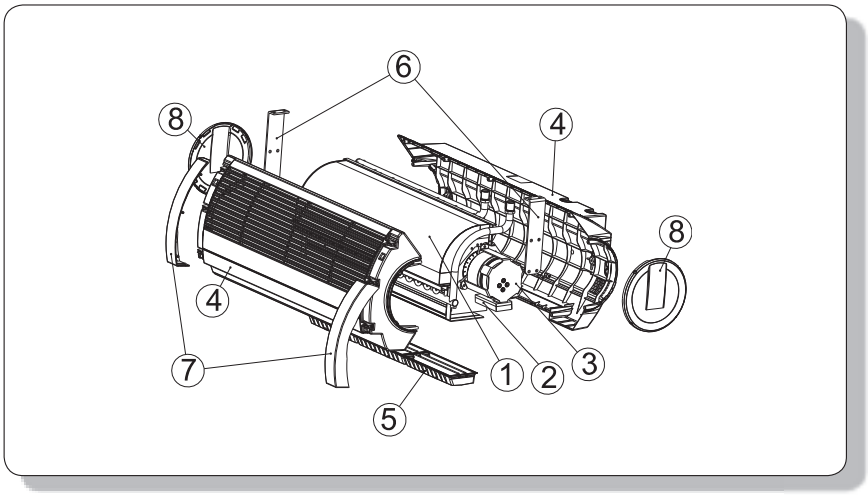

DEFENDER XE — ВОЗДУШНАЯ ЗАВЕСА С ЭЛЕКТРИЧЕСКИМ НАГРЕВАТЕЛЕМ

1. Электрические ТЭНы
2. Электронная система управления
3. Поперечный вентилятор
4. Корпус
5. Направляющие жалюзи
6. Монтажные держатели
7. Боковые накладки
8. Боковые крышки

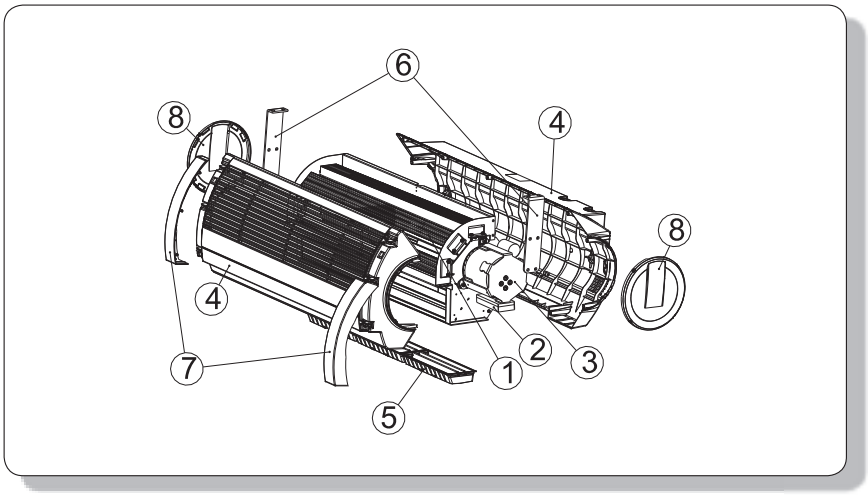

DEFENDER XC- ВОЗДУШНАЯ ЗАВЕСА БЕЗ НАГРЕВАТЕЛЯ

1. Поперечный вентилятор
2. Электронная система управления
3. Корпус
4. Направляющие жалюзи
5. Монтажные держатели
6. Боковые накладки
7. Боковые крышки

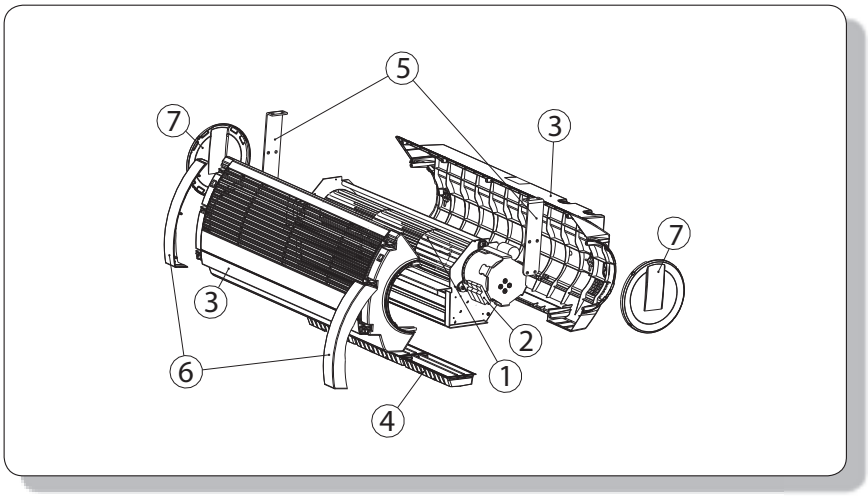

ОБОРУДОВАНИЕ ПОСТАВЛЯЕТСЯ В КОМПЛЕКТЕ:

- Воздушная завеса
- Монтажные держатели (2 шт.)
- Шурупы m8x16 (4 шт.)
- Паспорт
- Шурупы по пластику (4 шт.)
- Втулки (2 шт.)

1. **ВОЗДУШНАЯ ЗАВЕСА С ВОДЯНЫМ НАГРЕВАТЕЛЕМ – ТЕПЛООБМЕННИК:** Максимальные параметры теплоносителя для теплообменника составляют: **130°C, 1,5 МПа**. Медно-алюминиевая конструкция складывается из медных трубок – змеевика, а также алюминиевых ламелей. Присоединительные патрубки (**наружняя резьба ¾"**) находятся в верхней части корпуса. Сконструирован специальный двухрядный теплообменник, который вследствие цилиндрического профиля обладает повышенной эффективностью. Воздушная завеса приспособлена для работы в трёх позициях: горизонтально, а также вертикально, патрубками вверх и вниз. Соответствующие элементы гидравлического подсоединения дают возможность монтажа воздушной завесы на стене, в непосредственной близи дверного проёма. Воздушная завеса с водяным нагревателем имеет тепловую мощность от 8 до 20 кВт.

   ВОЗДУШНАЯ ЗАВЕСА С ЭЛЕКТРИЧЕСКИМ НАГРЕВАТЕЛЕМ Состоит из трёх керамических ТЭНов, каждая из которых имеет 3,3 кВт мощности, соединённых в треугольник и питаемых напряжением 400V. Благодаря такому решению воздушная завеса с электрическим нагревателем достигает мощности от 3 до 10,5 кВт.

2. **ЭЛЕКТРОННАЯ СИСТЕМА УПРАВЛЕНИЯ** – система управления, имеющая зажимы для подключения настенного регулятора DX (зажимная панель 1,3,6,7,8), а также для сервопривода клапана (зажимная панель 28,29).
   Система имеет предохранение, предохранитель 230V AC (керамическая вставка T6,3 A 5x20 мм). В случае перегорания предохранителя необходимо вызвать сервисную службу.
   Алгоритм работы системы управления предвидит задержку выключения вентилятора (продолжающуюся 30 сек) с целью охлаждения ТЭНов/теплообменника. Режим охлаждения активируется мин. через 10 секунд после включения ТЭНов или теплообменника.

3. **ПОПЕРЕЧНЫЙ ВЕНТИЛЯТОР:** Максимальная рабочая температура составляет **70°C**, напряжение питания составляет 230 V/50 Hz. Класс защиты двигателя имеет **IP20**, класс изоляции **F**. Используемый в оборудовании поперечный вентилятор со специальным профилем лопаток и геометрия ротора, созданного из полипропилена, дают возможность достигать расхода воздуха до 2100 м^3/ч при низком уровне шума. Управление трёхскоростным электрическим двигателем, а также термическое предохранение обмотки, соединено с электронной системой управления, что увеличило безопасность оборудования. Благодаря оптимально подобранной механической мощности двигателя воздушная завеса DEFENDER является энергоэкономной и прочной.

4. **КОРПУС:** Состоит из заднего корпуса и передней панели. Изготовлен из высококачественного пластика, полипропилена с добавлением талька, благодаря чему термоустойчивость составляет даже 130°C. Цветные боковые накладки дают возможность подбора цветовой гаммы оборудования к дизайну помещения.

5. **НАПРАВЛЯЮЩИЕ ЖАЛЮЗИ**: Дают возможность направления струи тёплого воздуха в 5 позициях, оптимальная дальность и направление струи воздуха достигаются благодаря специальному профилю лопаток.

6. **МОНТАЖНЫЕ ДЕРЖАТЕЛИ: DEFENDER** характеризуется простым и лёгким монтажом, который может быть произведён как на стене, так и на потолке. В комплекте с воздушной завесой идут два монтажных держателя. Места подключения трубопровода и электропроводов спроектированы таким образом, что не влияют на общую эстетику оборудования. DEFENDER - это один модуль, длинной 1 м, который можно свободно соединять как горизонтально, так и вертикально, получая различные варианты направления воздуха: с левой стороны направо и наоборот. Воздушная завеса дополнительно снабжена направляющими жалюзи с возможностью пятипозиционного регулирования. Не сложное изменение направления жалюзи не влияет на дальность струи воздуха, которая составляет до 3,5 м

2.4 ОСНОВНЫЕ РАЗМЕРЫ (DEFENDER XW, XE, XC)

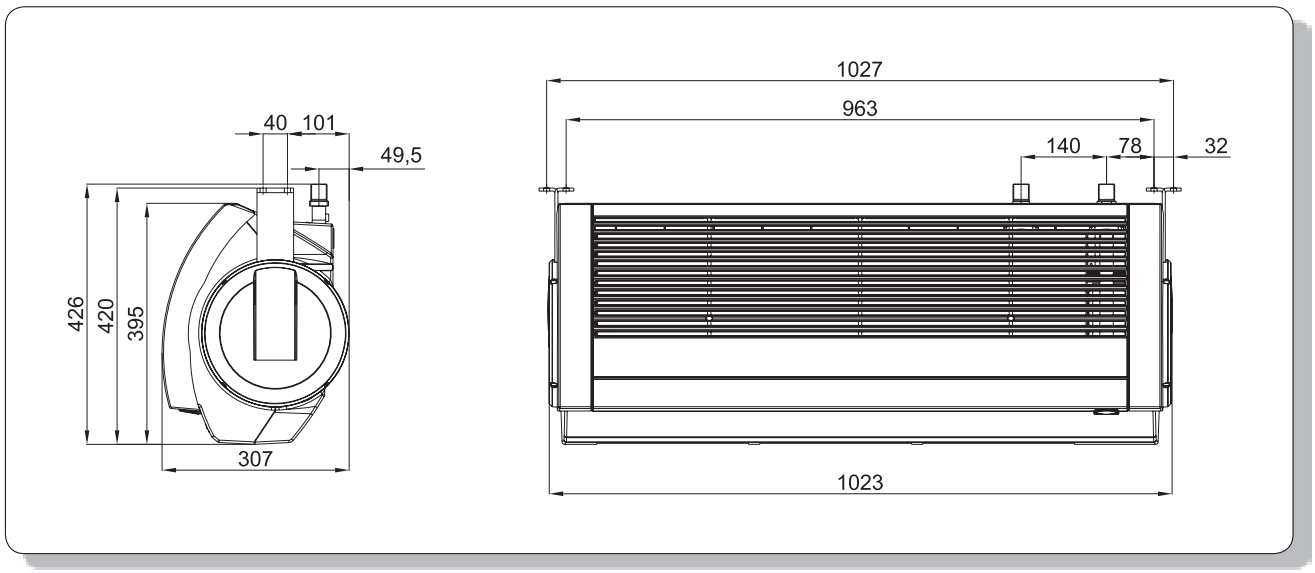

3. ТЕХНИЧЕСКИЕ ПАРАМЕТРЫ

3.1 DEFENDER XW ВОЗДУШНАЯ ЗАВЕСА С ВОДЯНЫМ НАГРЕВАТЕЛЕМ

T_1 – температура воды на входе в оборудование
T_2 – температура воды на выходе из оборудования
$T_{в1}$ – температура воздуха на входе в оборудование
$T_{в2}$ – температура воздуха на выходе из оборудования
$П_{об}$ – тепловая мощность оборудования
$Q_в$ – расход воды
Δр – гидравлическое сопротивление

	DXW																			
Параметры T_1/T_2 [°C]	**90/70**					**80/60**					**70/50**					**60/40**				
$T_{в1}$ [°C]	0	5	10	15	20	0	5	10	15	20	0	5	10	15	20	0	5	10	15	20
	Расход воздуха 1900 м³/ч (3 скорость), скорость воздуха на выходе 9 м/с, уровень шума 54,7 дБ(А)*																			
$П_{об}$ [кВт]	18,6	17,3	16,1	14,8	13,6	16,1	14,8	13,6	12,3	11	13,6	12,3	11	9,8	8,5	11	9,8	8,5	7,3	6
$T_{в2}$ [°C]	40,6	42,8	45,1	47,3	49,6	35,1	37,3	39,6	41,8	44,1	29,6	31,8	34,1	36,4	38,6	24,1	26,4	28,6	30,9	33,1
$Q_в$ [м³/ч]	0,8	0,8	0,7	0,6	0,6	0,7	0,6	0,6	0,5	0,5	0,6	0,5	0,5	0,4	0,4	0,5	0,4	0,4	0,3	0,3
Δр [кПа]	3,2	2,8	2,4	2	1,7	2,4	2	1,7	1,4	1,1	1,7	1,4	1,1	0,9	0,7	1,1	0,9	0,7	0,5	0,3
	Расход воздуха 1500 м³/ч (2 скорость), скорость воздуха на выходе 7 м/с , уровень шума 52,2 дБ(А)*																			
$П_{об}$ [кВт]	16,8	15,7	14,6	13,4	12,3	14,6	13,4	12,3	11,1	10	12,3	11,1	10	8,9	7,7	10	8,9	7,7	6,6	5,5
$T_{в2}$ [°C]	43,1	45,2	47,2	49,3	51,4	37,2	39,3	41,4	43,5	45,6	31,4	33,5	35,6	37,7	39,8	25,6	27,7	29,8	31,8	33,9
$Q_в$ [м³/ч]	0,7	0,7	0,6	0,6	0,5	0,6	0,6	0,5	0,5	0,4	0,5	0,5	0,4	0,4	0,3	0,4	0,4	0,3	0,3	0,2
Δр [кПа]	2,6	2,3	2	1,7	1,4	2	1,7	1,4	1,2	0,9	1,4	1,2	0,9	0,7	0,6	0,9	0,7	0,6	0,4	0,3
	Расход воздуха 1050 м³/ч (1 скорость), скорость воздуха на выходе 5 м/с , уровень шума 36,6 дБ(А)*																			
$П_{об}$ [кВт]	13,6	12,7	11,7	10,8	9,9	11,7	10,8	9,9	9	8,1	9,9	9	8,1	7,2	6,2	8,1	7,2	6,2	5,3	4,4
$T_{в2}$ [°C]	47,8	49,5	51,3	53,1	54,8	41,3	43,1	44,8	46,6	48,4	34,8	36,6	38,4	40,1	41,9	28,4	30,1	31,9	33,7	35,5
$Q_в$ [м³/ч]	0,6	0,6	0,5	0,5	0,4	0,5	0,5	0,4	0,4	0,4	0,4	0,4	0,4	0,3	0,3	0,4	0,3	0,3	0,2	0,2
Δр [кПа]	1,7	1,5	1,3	1,1	0,9	1,3	1,1	0,9	0,8	0,6	0,9	0,8	0,6	0,5	0,4	0,6	0,5	0,4	0,3	0,2

* Расчеты выполнены для клапана с kvs=3,5 м³/ч
* Уровень шума измерялся на расстоянии 3 м от оборудования, условия для измерения шума: 'полуоткрытое' пространство, монтаж на стене.

3.2 DEFENDER XE ВОЗДУШНАЯ ЗАВЕСА С ЭЛЕКТРИЧЕСКИМ НАГРЕВАТЕЛЕМ

$Т_{в1}$ – температура воздуха на входе в оборудование
$Т_{в2}$ – температура воздуха на выходе из оборудования
$П_{об}$ – тепловая мощность оборудования;

	DXE				
$Т_{в1}$ [°C]	0	5	10	15	20
	Расход воздуха 2100 м³/ч (3 скорость), скорость воздуха на выходе 10 м/с, уровень шума 59,5 дБ(А)*				
$П_{об}$ [кВт]	10,6	10,4	10,3	10,1	9,9
$Т_{в2}$ [°C]	20	24,7	29,4	34,1	38,8
	Расход воздуха 1600 м³/ч (2 скорость), скорость воздуха на выходе 8 м/с, уровень шума 52,2 дБ(А)*				
$П_{об}$ [кВт]	9,3	9,1	9	8,8	8,7
$Т_{в2}$ [°C]	24,9	29,5	34,1	38,7	43,4
	Расход воздуха 1100 м³/ч (1 скорость), скорость воздуха на выходе 5,1 м/с, уровень шума 35,2 дБ(А)*				
$П_{об}$ [кВт]	7,7	7,6	7,4	7,3	7,2
$Т_{в2}$ [°C]	30,4	35	39,5	44,1	48,6

* Уровень шума измерялся на расстоянии 3 м от оборудования, условия для измерения шума: 'полуоткрытое' пространство, монтаж на стене.

3.3 DEFENDER XC ВОЗДУШНАЯ ЗАВЕСА БЕЗ НАГРЕВАТЕЛЯ

	DXC		
Скорость вентилятора	1	2	3
Уровень шума [дБ]	35,2	52,5	59,5
Расход воздуха[м³/ч]	1100	1600	2100
Скорость воздуха на выходе из оборудования [м/с]	5,1	8	10

* Уровень шума измерялся на расстоянии 3 м от оборудования, условия для измерения шума: 'полуоткрытое' пространство, монтаж на стене.

Параметры	**единица**	**DEFENDER XW**	**DEFENDER XE**	**DEFENDER XC**
Максимальная ширина дверей для одной завесы	**м**	1		
Максимальная высота дверей	**м**	3,5		
Тепловая мощность	**кВт**	8 -20*	3- 10,5**	
Максимальный расход воздуха	**м³/ч**	1900	2100	2100
Максимальная температура теплоносителя	**°C**	130	-	-
Максимальное рабочее давление	**МПа**	1,5	-	-
Объём воды	**дм³**	2	-	-
Диаметр соединительных патрубков	**"**	3/4	-	-
Максимальный расход воды	**м³/ч**	5,5	-	-
Электрическое питание	**В/Гц**	1 x 230/50	3 x 400/50	1 x 230/50
Мощность электрического двигателя	**кВт**	0,22		
Максимальное потребление тока	**А**	2	16	2
Масса с водой/ без воды	**кг**	26/24	-/20	-/14,5
IP двигателя	**-**	20		

* тепловая производительность для: открытого клапана, температуры воды 95°C, температуры входящего воздуха 0°C.

** тепловая производительность для: третьей скорости вентилятора, температуры входящего воздуха 5°C.

ВНИМАНИЕ!

Данные о параметрах работы DEFENDER в случае применения другой температуры теплоносителя можно получить по запросу.

4. МОНТАЖ

ВНИМАНИЕ!

- Место монтажа должно быть соответствующе подобрано с учётом возможного появления нагрузок и вибраций.
- Перед началом любых монтажных или консервационных работ необходимо отключить питание и не допустить включение напряжения.
- Рекомендуем применение фильтров в гидравлической системе. Перед подключением подводящих трубопроводов (особенно подающих) к оборудованию рекомендуем очистить систему, спуская несколько литров воды.

ВНИМАНИЕ!

Воздух выдувается из воздушной завесы с большой скоростью вдоль поверхности отверстия, создавая воздушный защитный барьер. Чтобы получить максимальную эффективность, воздушная завеса/завесы должны покрывать всю ширину дверного проёма.

ПРИ МОНТАЖЕ ВОЗДУШНОЙ ЗАВЕСЫ СЛЕДУЕТ ОБРАТИТЬ ВНИМАНИЕ НА СЛЕДУЮЩИЕ ПАРАМЕТРЫ:

- Ширина дверного проёма должна быть меньшей или равной ширине выдуваемого потока воздуха, одна воздушная завеса DEFENDER – двери шириной 1 м.
- В случае, когда ширина ворот больше, чем ширина воздушной завесы, завесы можно устанавливать в ряд создавая один модуль.

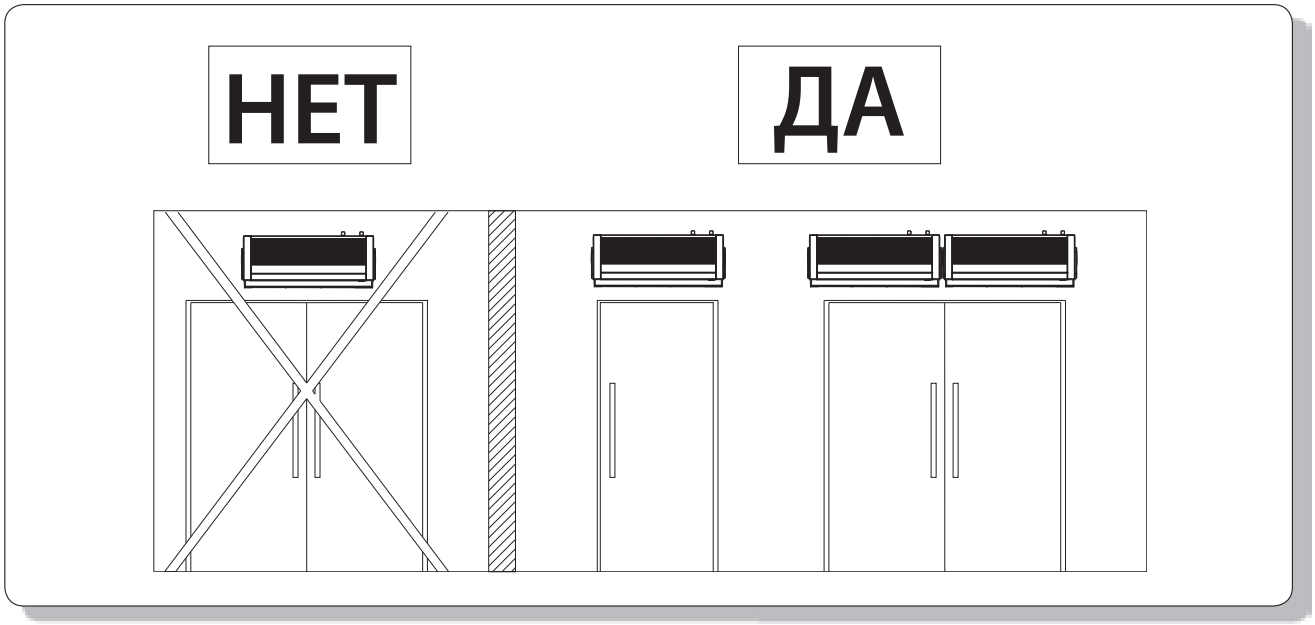

- Дальность струи воздуха – высота монтажа

- горизонтальный монтаж

высота дверей [м]	скорость вентилятора
2,5	1
3,0	2
3,5	3

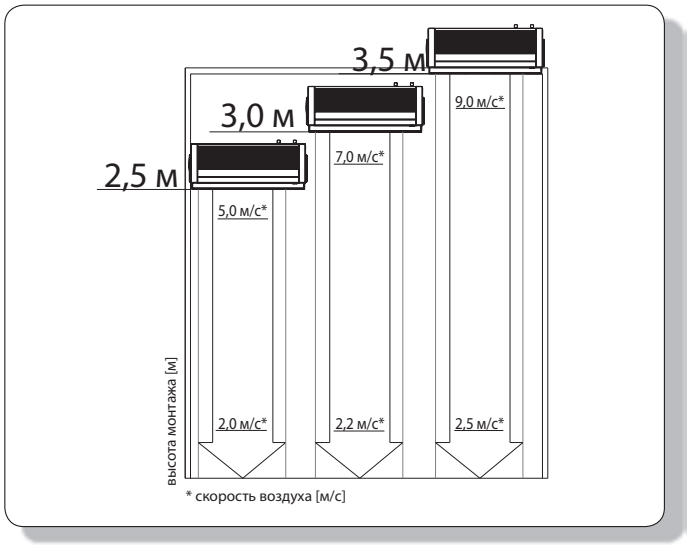

- вертикальный монтаж

ширина дверей [м]	скорость вентилятора
2,5	1
3,0	2
3,5	3

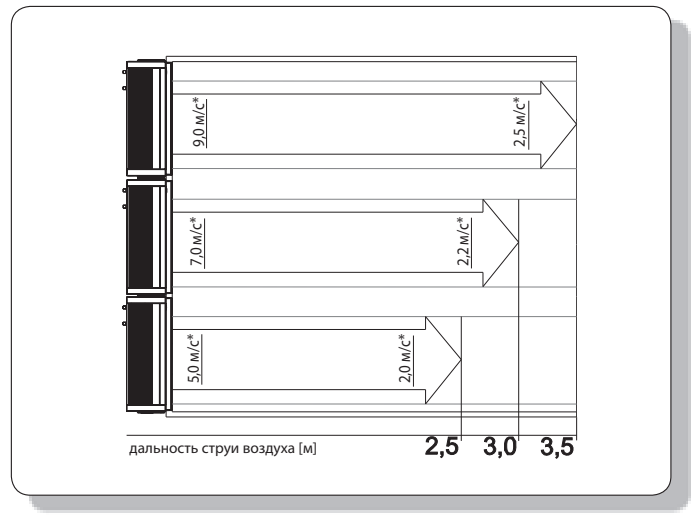

ВНИМАНИЕ!

Тепловая эффективность должна быть приспособлена к температуре внутри помещения, а также силе и направлению ветра снаружи помещения. Главным критерием регулирования тепловой мощности является температура вблизи дверей внутри помещения. При использовании комнатного термостата, DEFENDER будет включать нагрев, в зависимости от установленной температуры. Регулировать тепловую мощность следует, основываясь на ощущениях теплового комфорта внутри помещения.

Следует учесть дополнительные факторы, влияющие на работу оборудования.

Неблагоприятные факторы, влияющие на работу завесы	Благоприятные факторы, влияющие на работу завесы
двери или окна, постоянно открывающиеся внутрь помещения, могут создавать сквозняки	применение с внешней стороны дверей тентов, навесов и т.п.
потери и открытый доступ к лестничной клетке через помещение, эффект дымоходной тяги	применение оборотных дверей

4.1 МОНТАЖ/ ДЕМОНТАЖ МАСКИРУЮЩИХ ПАНЕЛЕЙ

Для снятия маскирующей панели необходимо аккуратно поднять зацеп крышки **1**, одновременно снимая ее с корпуса. После того, как оборудование будет установлено и подключено к электрической сети, предлагаем Вам прикрутить боковые крышки к корпусу оборудования шурупами по пластику, входящими в комплект **2**.

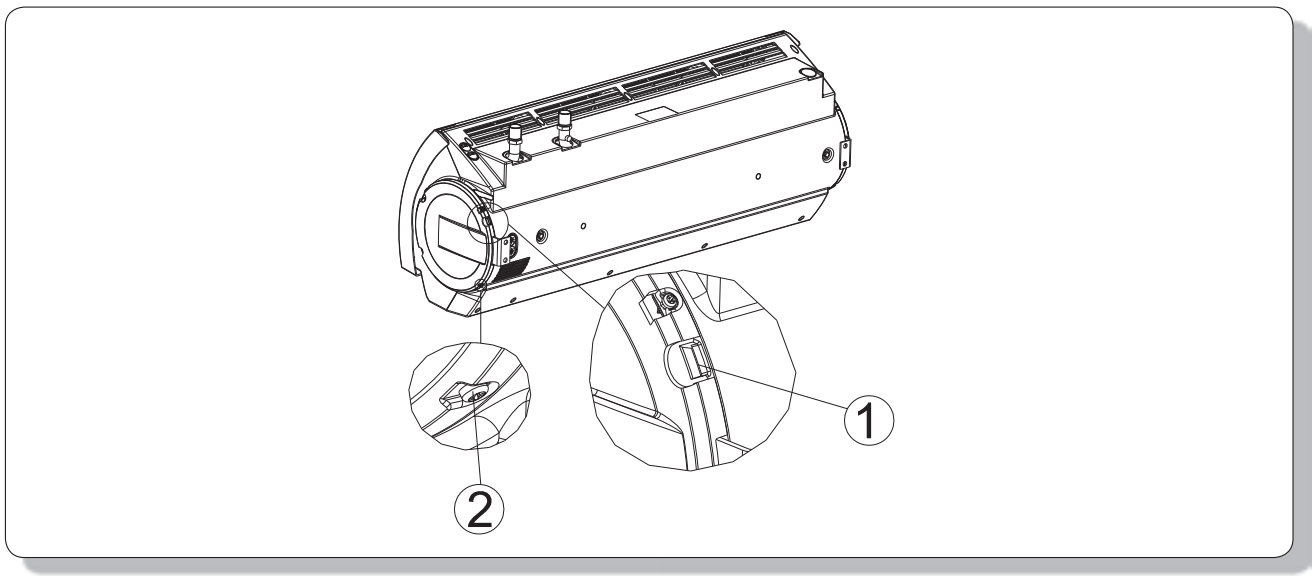

4.2 МОНТАЖ ОБОРУДОВАНИЯ

В состав оборудования входят два монтажных держателя. Оборудование может монтироваться на любой опорной конструкции, которая обеспечит стабильное и надежное крепление. Для соответствующего прикручивания держателей к оборудованию необходимо сначала снять с обеих сторон маскирующие панели.

4.2.1. МОНТАЖ К ПОТОЛКУ С ПОМОЩЬЮ МОНТАЖНЫХ ШПИЛЕК

Для монтажа оборудования к потолку необходимо: прикрутить монтажные держатели в вертикальной позиции к конструкции вентилятора при помощи прилагаемых шурупов M8x16 **A**, согласно приведенному рисунку.

ВНИМАНИЕ!
Расстояние между оборудованием и потолком должно быть мин. 0,3 м.

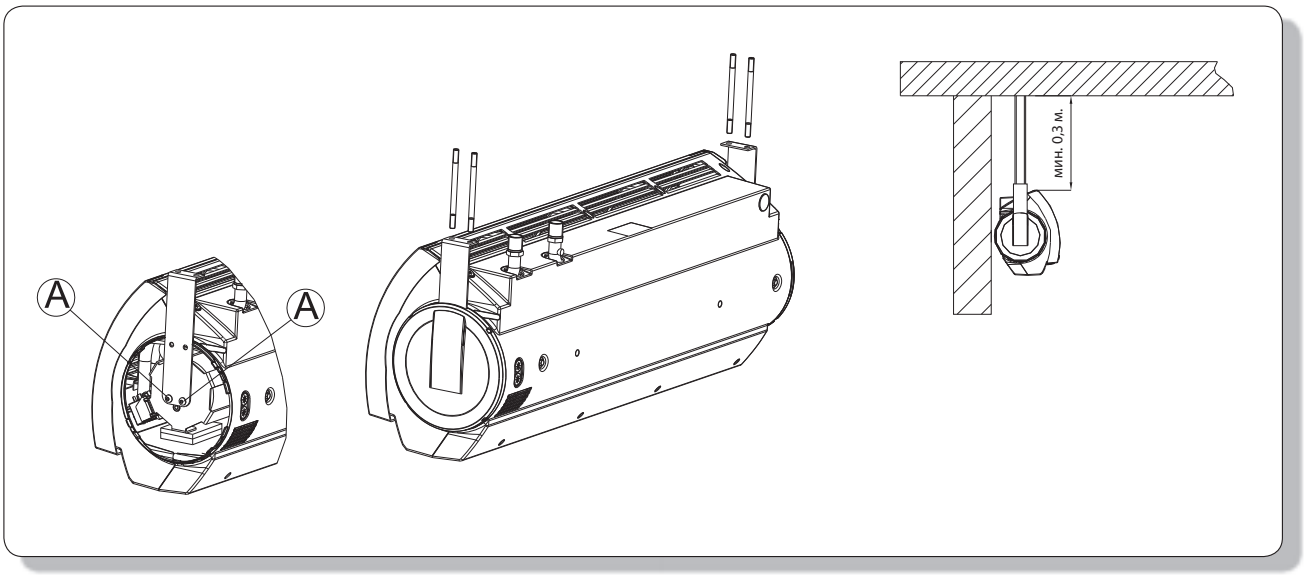

4.2.2. МОНТАЖ НА СТЕНЕ (ВЕРТИКАЛЬНОЙ ПЕРЕГОРОДКЕ)

Для монтажа оборудования на стене необходимо: прикрутить монтажные держатели в горизонтальной позиции к конструкции вентилятора с помощью прилагаемых шурупов M8x16 **A**, согласно приведенному рисунку.

ВНИМАНИЕ!
Расстояние между оборудованием и потолком должно быть мин. 0,3 м.

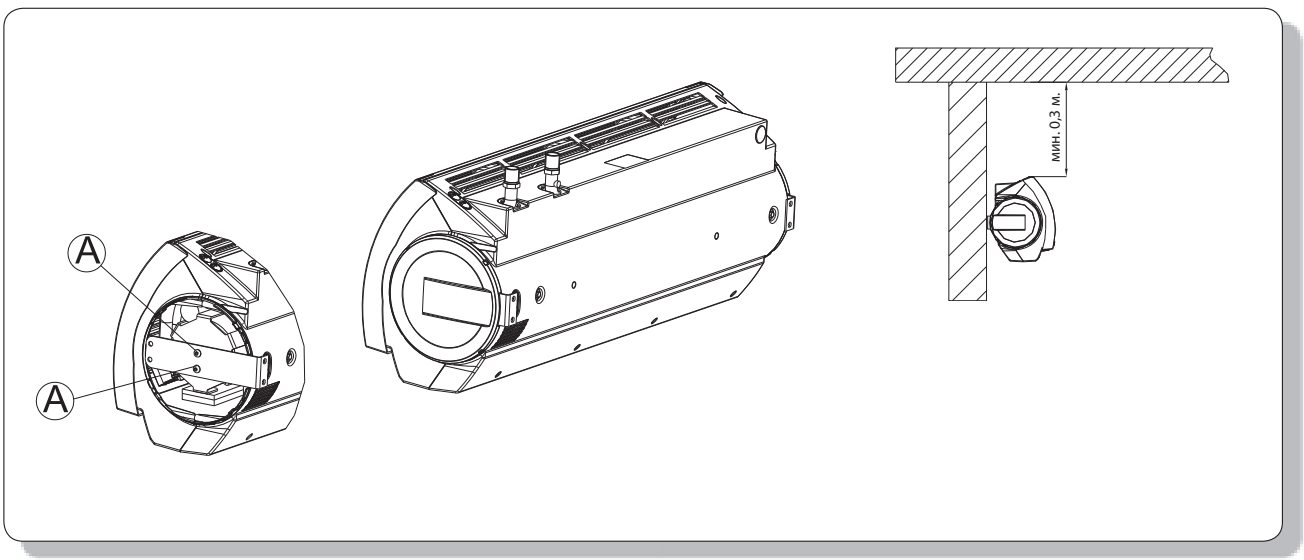

ВНИМАНИЕ!
Оборудование предназначено для работы в сухих помещениях, в связи с этим необходимо обратить особое внимание на опасность конденсации водяных испарений на элементах электродвигателя, который не приспособлен для работы во влажной среде.

Воздушные завесы DEFENDER не предназначены для монтажа:
- снаружи здания,
- во влажных помещениях,
- во взрывоопасных помещениях,
- в помещениях с особо высоким уровнем запыления,
- в помещениях с агрессивной атмосферой.

ВНИМАНИЕ!
Воздушные завесы DEFENDER XE не приспособлены для монтажа в подвесных потолках.

4.3 РЕКОМЕНДАЦИИ ПО МОНТАЖУ/ПУСКОНАЛАДКЕ

ПОДКЛЮЧЕНИЕ ТЕПЛОНОСИТЕЛЯ
Во время монтажа трубопровода с теплоносителем необходимо обеспечить необорачиваемость патрубка теплобменника **1**. Вес присоединенных трубопроводов не должен давить на патрубки теплообменника.

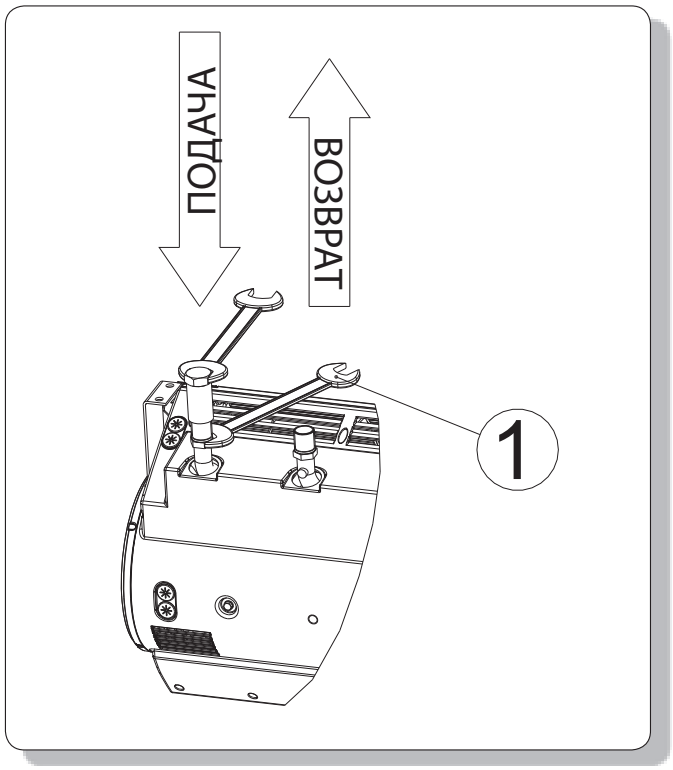

ВНИМАНИЕ!
Во время заполнения гидравлической системы водой, необходимо обратить особое внимание на водонепроницаемость подсоединений. Важно, чтобы вода не попала на управляющую электронику или двигатель.

ВНИМАНИЕ!
Рекомендуем применение фильтров в гидравлической системе. Перед подключением к оборудованию подводящих трубопроводов (особенно подающих) рекомендуем очистить систему, спуская несколько литров воды.

ПРИМЕР ГИДРАВЛИЧЕСКОГО ПОДКЛЮЧЕНИЯ

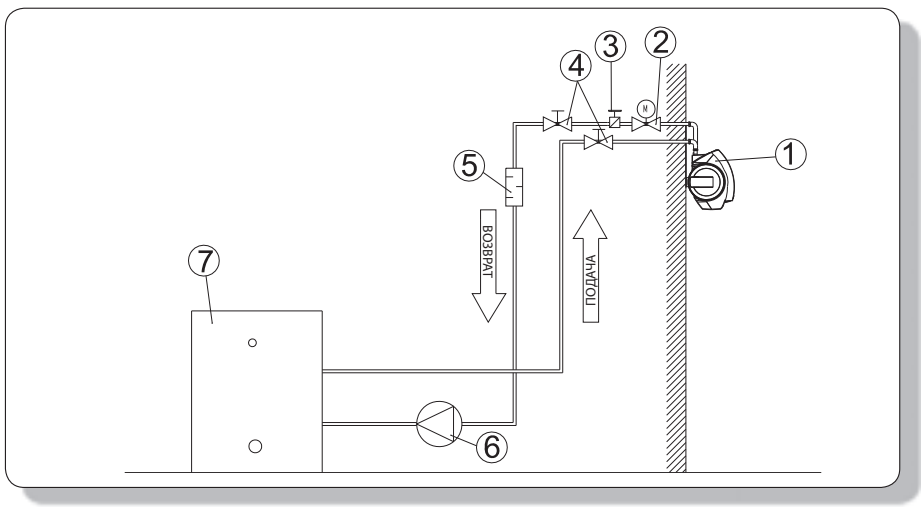

1. DEFENDER XW
2. КЛАПАН С СЕРВОПРИВОДОМ
3. КЛАПАН СПУСКА ВОЗДУХА
4. ШАРОВОЙ КРАН
5. ФИЛЬТР ГРУБОЙ ОЧИСТКИ
6. ЦИРКУЛЯЦИОННЫЙ НАСОС
7. КОТЁЛ

УДАЛЕНИЕ ВОЗДУХА/СПУСК ТЕПЛОНОСИТЕЛЯ

Удалить воздух из оборудования можно путем ослабления болта воздушника (позиция **A** – сервисный клапан **2**, позиция **B** – сервисный клапан **1**, позиция **C** – сервисный клапан **3**). Доступ к патрубку удаления воздуха можно получить путем демонтажа заглушки и вложения ключа в резиновый провод. Выпуск воды происходит с помощью выпускной пробки (позиция **A** – сервисный клапан **1**, позиция **B** – сервисный клапан **3**, позиция **C** – сервисный клапан **1**). Доступ к пробке можно получить после демонтажа заглушки.

	РАБОЧАЯ ПОЗИЦИЯ	СЕРВИСНЫЙ НОМЕР КЛАПАНА		
		1	2	3
A	горизонтальная (струя сверху вниз)	спуск	удаление воздуха	-
B	вертикальная (струя слева направо)	удаление воздуха	-	спуск
C	вертикальная (струя справа налево)	спуск	-	удаление воздуха

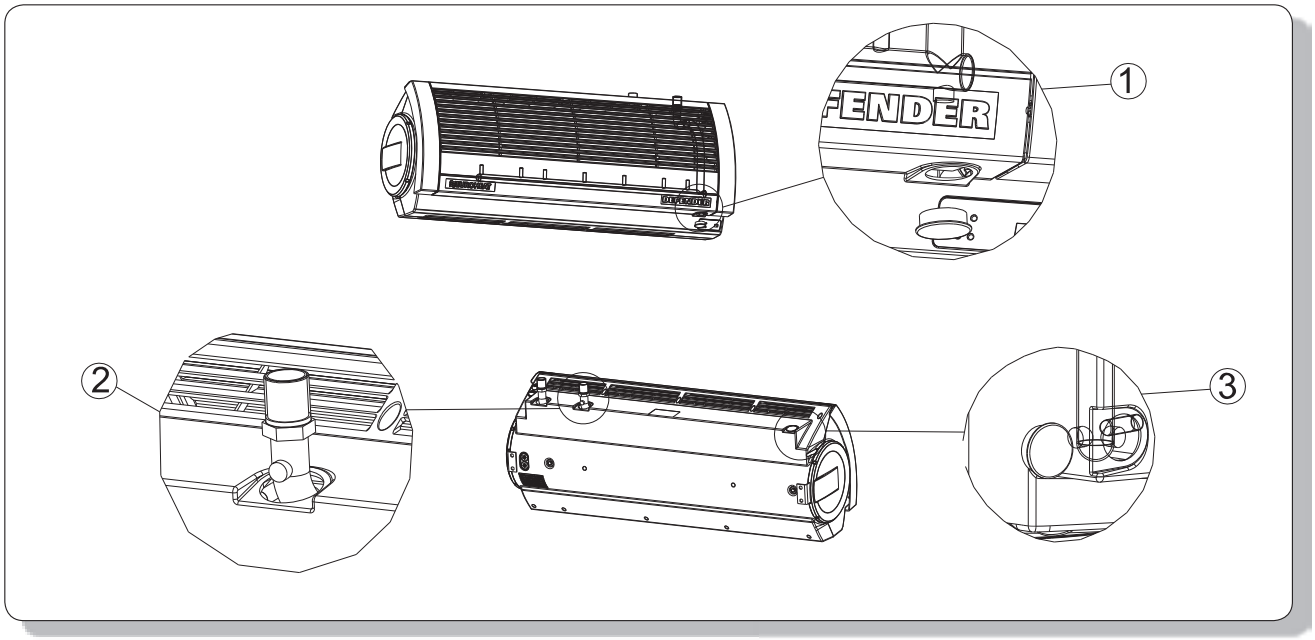

ВНИМАНИЕ!

В случае удаления воздуха из теплообменника в вертикальной позиции мотором вверх необходимо обратить особенное внимание на предохранение оборудования от случайного попадания воды внутрь корпуса; из теплообменника воздух должен быть удален через специальную резиновую трубку, приклепленную к сервисному патрубку, не нужно ее демонтировать.

ВНИМАНИЕ!

В случае спуска теплоносителя следует действовать, согласно нижеуказанной инструкции::

- закрыть шаровые краны перед и за оборудованием,
- закрыть регулирующий клапан,
- ослабить болт воздушника,
- открутить выпускную пробку,
- подождать пока вся вода вытечет из теплообменника,
- подключить сжатый воздух к воздушнику и выдуть остатки воды,
- закрутить выпускную пробку и воздушник.

ВНИМАНИЕ!

- В случае запуска оборудования после предварительного слива теплоносителя необходимо помнить об удалении воздуха из нагревателя.
- Во время заполнения гидравлической системы водой, необходимо обратить особое внимание на водонепроницаемость подсоединений. Важно, чтобы вода не попала на управляющую электронику или двигатель.

ПОДКЛЮЧЕНИЕ ЭЛЕКТРОПИТАНИЯ

ВНИМАНИЕ!

Существует необходимость установки в электросети средств, гарантирующих отключение оборудования на всех полюсах источника питания. **Рекомендуемое предохранение: от перенапряжения** (воздушной завесы DEFENDER XE - 20 A, воздушной завесы DEFENDER XW и воздушной завесы DEFENDER XC - 2,5 A), а также **дифференциальное предохранение**.

Подключение кабельных соединений должно выполняться квалифицированным персоналом.

Монтаж кабельных каналов при вертикальном **V** и горизонтальном **H** подключении электропроводов к оборудованию.

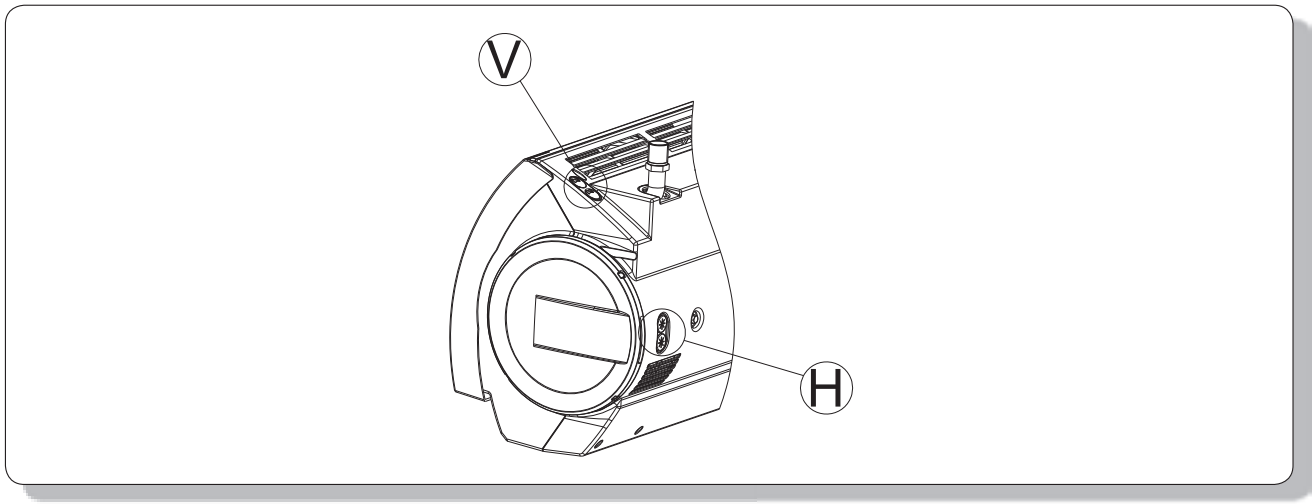

DEFENDER XE (электронагреватель) оснащен зажимной планкой, подобранной к электропроводам **5x10 мм²**.

DEFENDER XW (водяной нагреватель) оснащен зажимной планкой, подобранной к электропроводам **3x6 мм²**.

DEFENDER XC (без нагревателя) оснащен зажимной планкой, подобранной к электропроводам **3x1,5 мм²**.

ВНИМАНИЕ!

Рекомендуем подключать провода к зажимной планке с предварительно зажатыми соответствующими концами втулки.

Минимальное сечение электрических проводов:

DEFENDER XE	**5x10 мм²**	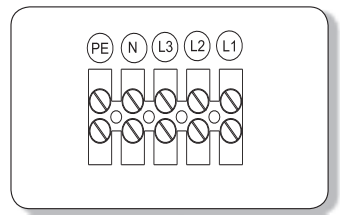
DEFENDER XW	**3x6 мм²**	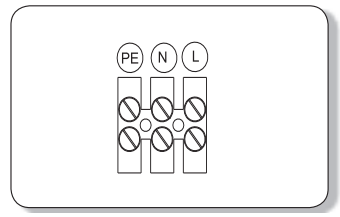
DEFENDER XC	**3x1,5 мм²**	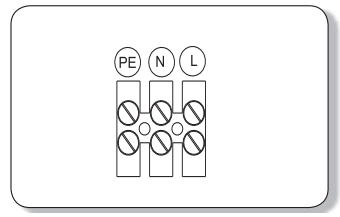

ВНИМАНИЕ!

Нельзя закрывать вход воздуха в оборудование другими конструкционными элементами здания (например, балкой, маскирующими элементами, вентиляционными каналами, и т.п.)

РЕГУЛИРОВАНИЕ ПОЛОЖЕНИЯ НАПРАВЛЯЮЩИХ ЖАЛЮЗИ

Изменение направления потока воздуха происходит с помощью ручной установки направляющих жалюзи в одной из пяти позиций.1. Обычно они устанавливаются так, чтобы поток воздуха был направлен под углом **15⁰** наружу помещения. Расход воздуха можно регулировать при помощи настенного регулятора DX, изменяющего скорость вентилятора.

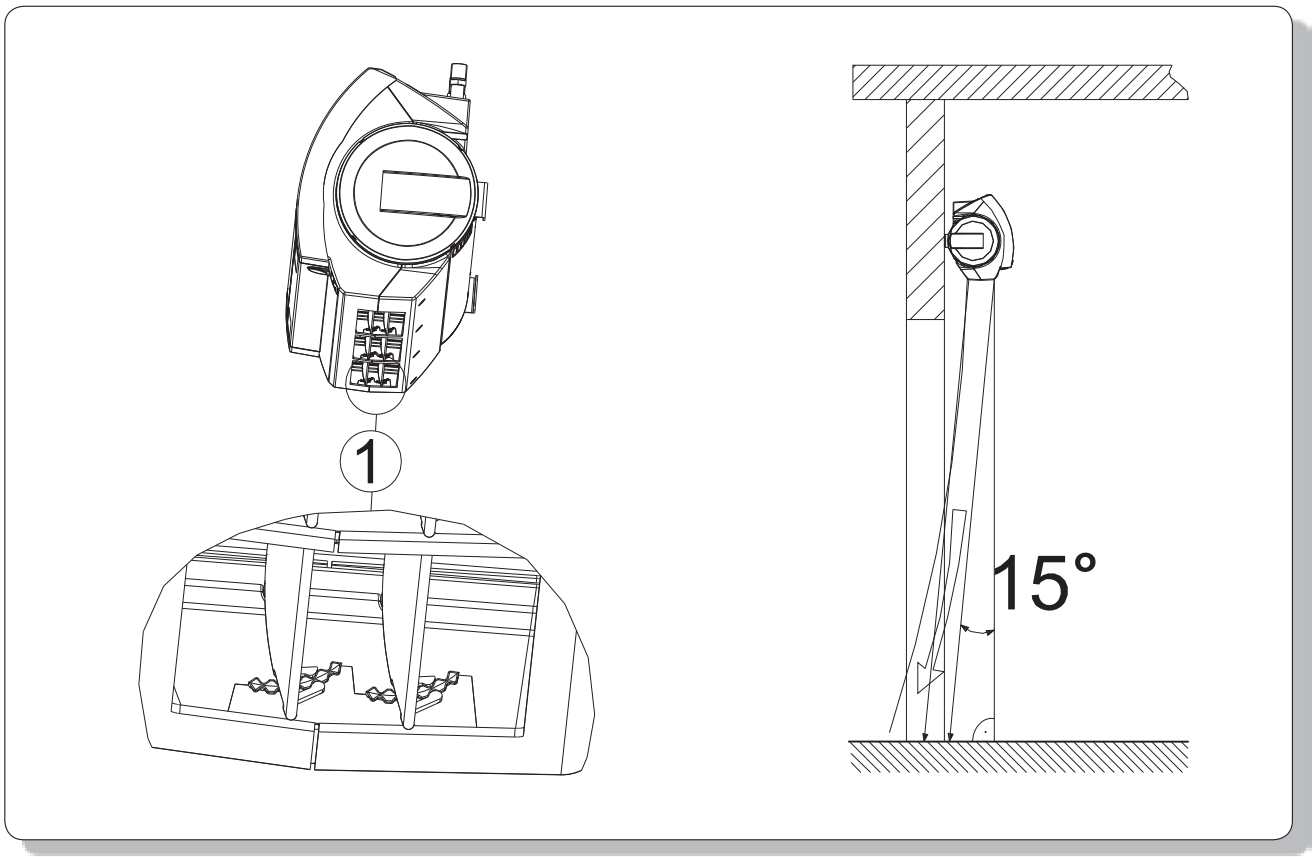

5. АВТОМАТИКА

5.1 ЭЛЕМЕНТЫ АВТОМАТИКИ

Подключение кабельных соединений должно выполняться квалифицированным персоналом в соответствии с:

- правилами безопасности
- инструкцией
- технической документацией каждого из элементов автоматики

ВНИМАНИЕ!
Перед монтажом и подключением системы просим ознакомиться с инструкцией, прилагаемой к элементам автоматики.

МОДЕЛЬ	СХЕМА	ТЕХНИЧЕСКИЕ ХАРАКТЕРИСТИКИ	РЕКОМЕНДАЦИИ
НАСТЕННЫЙ РЕГУЛЯТОР DX	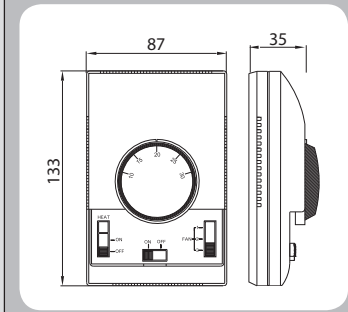	**НАСТЕННЫЙ РЕГУЛЯТОР DX** • напряжение питания: 220..240V AC • максимальная нагрузка: 6(3) A • регулирование: 10…30°C • точность регулирования: +/-1°C • класс защиты IP: 30 • способ монтажа: настенный • параметры окружающей среды: -10…+50°C	• Один настенный регулятор может управлять максимально **6** тепловыми завесами XW, XE, XC • Максимальное расстояние от тепловой завесы до регулятора составляет **100 м**. • Рекомендуется подключение электропитания проводом мин. **5x1 мм²** для воздушных завес DXE и DXW и проводом мин. **4x1 мм²** для воздушных завес DXC. • Настенный регулятор имеет возможность работать в двух конфигурациях. • Заводская перемычка „3-5"- управление работой вентилятора и „нагревом" в зависимости от установленной температуры на термостате, в этом случае термостат воздействует на работу всей установки. • Перемычка „4-5"- управление работой вентилятора независимо от установленной температуры на термостате, в этом случае можем воздействовать исключительно на работу вентилятора. • Регулятор имеет возможность работать исключительно в одной конфигурации, т.е. есть возможно подключения только одной перемычки на зажимной планке. • Для DEFENDER XC следует снять заводскую перемычку и использовать перемычку 4- 5. • Рисунки элементов автоматики представляют исключительно визуализацию продуктов. • Регулятор не является обязательным элементом воздушной завесы, это дополнительное оборудование, которое может быть заменено любым переключателем.
ДВУХХОДОВОЙ КЛАПАН С СЕРВОПРИВОДОМ VR	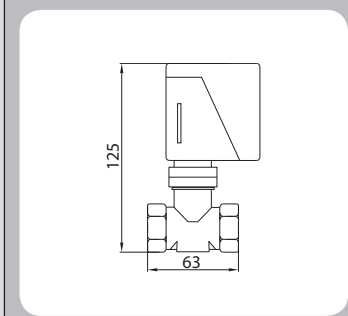	**ДВУХХОДОВОЙ КЛАПАН** • диаметр патрубков: 3/4" • рабочий режим: двухпозиционный, ON-OFF • максимальный перепад давления: 100 кПа • класс давления: PN 16 • коэффициент потока kvs: 3,5 м³/ч • максимальная температура теплоносителя: 105°C • параметры окружающей среды: 2... 40°C	• Рекомендуется устанавливать двухходовой клапан на возвратном трубопроводе. • Рисунки элементов автоматики представляют исключительно визуализацию продуктов.
		СЕРВОПРИВОД КЛАПАНА • потребление мощности: 7 VA • напряжение питания: 230V AC +/- 10% • время закрытия/ открытия: 4-5/ 9-11 сек • обесточенное положение: закрыто • класс защиты: IP44 • параметры окружающей среды: 2 …40°C	• Рекомендуется подключение питания проводом мин. **2 x 0,75 мм²**. • Рисунки элементов автоматики представляют исключительно визуализацию продуктов.

ВНИМАНИЕ!
Электропроводка дополнительной регулирующей автоматики (термостат, дверной датчик, настенный регулятор) должны быть в отдельных кабельных каналах, не параллельных к питающим проводам.

5.2 ЭЛЕКТРИЧЕСКИЕ СХЕМЫ, СИСТЕМЫ УПРАВЛЕНИЯ

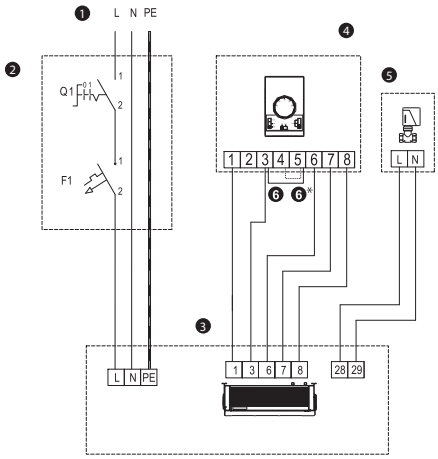

Подключение завесы DEFENDER XW в схеме, где управление происходит при помощи настенного регулятора DX

ВНИМАНИЕ!

Один настенный регулятор DX может управлять максимально 6 тепловыми завесами XW, XE, XC.
Максимальное расстояние от тепловой завесы до регулятора составляет 100 м.
Не рекомендуется при подключении дверного датчика использовать клапан с сервоприводом в связи с неэффективной работой клапана с дверным датчиком.

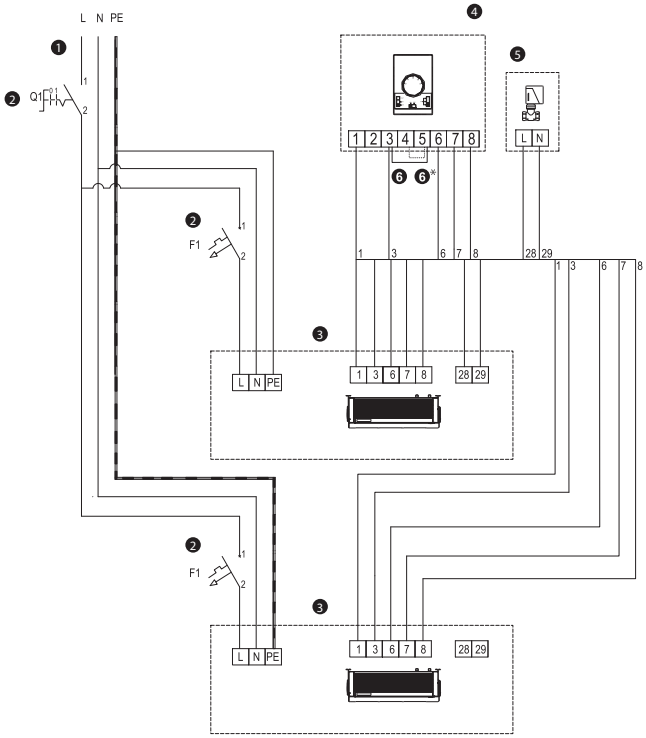

❶ Напряжение питания 230V – 50 Гц*
❷ Главный выключатель оборудования, предохранители*
❸ DEFENDER XW
❹ Настенный регулятор DX
❺ Клапан с сервоприводом
❻ Заводская перемычка «3-5»
❻* Перемычка «4-5» - управление работой вентилятора независимо от установленной температуры на термостате

ВНИМАНИЕ!

Рисунки элементов автоматики представляют исключительно визуализацию продуктов.

Подключение нескольких завес DEFENDER XW в схеме, где управление всеми завесами происходит при помощи настенного регулятора DX

***в состав оборудования не входят:** *главный выключатель оборудования, предохранители и питающий провод*

Перед снятием какой-либо крышки необходимо выключить электрическое питание при помощи отключения главного выключателя.

Электрическое подключение термостата, дверного датчика, сервопривода клапана или настенного регулятора следует сделать перед подключением оборудования к электрическому питанию. При изменениях в подключении необходимо выключить главный выключатель. Подключение кабельных соединений должно выполняться квалифицированным персоналом в соответствии с инструкцией и вышеуказанными схемами.

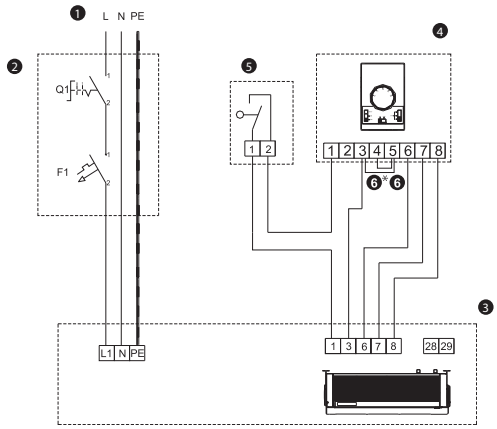

Подключение одной завесы DEFENDER XW (водяной нагреватель) – управление при помощи настенного регулятора DX и дверного датчика

ВНИМАНИЕ!

Один настенный регулятор DX может управлять максимально 6 тепловыми завесами XW, XE, XC.
Максимальное расстояние от тепловой завесы до регулятора составляет 100 м.
Не рекомендуется при подключении дверного датчика использовать клапан с сервоприводом, в связи с неэффективной работой клапана с дверным датчиком.

ВНИМАНИЕ!

Рисунки элементов автоматики представляют исключительно визуализацию продуктов.

1. напряжение питания 230 V – 50 Гц*
2. главный выключатель оборудования, предохранители*
3. DEFENDER XW
4. настенный регулятор DX
5. дверной датчик
6. заводская перемычка «3-5»

6* перемычка «4-5» - управление работой вентилятора независимо от установленной температуры на термостате

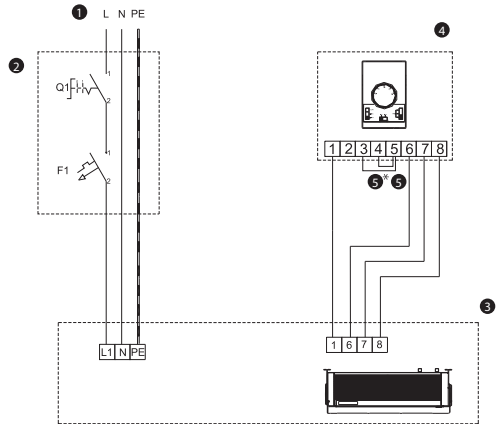

Подключение одной завесы DEFENDER XC (без нагревателя) – управление при помощи настенного регулятора DX

ВНИМАНИЕ!

Один настенный регулятор DX может управлять максимально 6 тепловыми завесами XW, XE, XC.
Максимальное расстояние от тепловой завесы до регулятора составляет 100 м.
Для DEFENDER XC следует снять заводскую перемычку «4-5»

ВНИМАНИЕ!

Рисунки элементов автоматики представляют исключительно визуализацию продуктов.

1. напряжение питания 230 V – 50 Гц*
2. главный выключатель оборудования, предохранители*
3. DEFENDER XC
4. настенный регулятор DX
5. заводская перемычка «3-5»

5* перемычка «4-5» - управление работой вентилятора независимо от установленной температуры на термостате

***в состав оборудования не входят:** *главный выключатель оборудования, предохранители и питающий провод*

Перед снятием какой-либо крышки необходимо выключить электрическое питание при помощи отключения главного выключателя.

Электрическое подключение термостата, дверного датчика, сервопривода клапана или настенного регулятора следует сделать перед подключением оборудования к электрическому питанию. При изменениях в подключении необходимо выключить главный выключатель.

Подключение кабельных соединений должно выполняться квалифицированным персоналом в соответствии с инструкцией и вышеуказанными схемами.

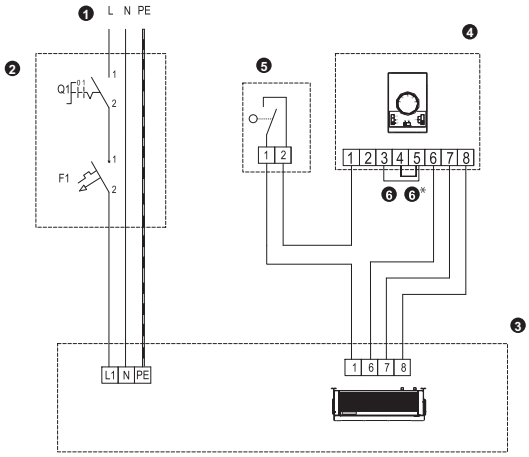

Подключение одной завесы DEFENDER XC в схеме, где управление происходит при помощи настенного регулятора DX и дверного датчика

ВНИМАНИЕ!

Один настенный регулятор DX может управлять максимально 6 тепловыми завесами XW, XE, XC.
Максимальное расстояние от тепловой завесы до регулятора составляет 100 м.
Для воздушной завесы XC необходимо снять заводскую перемычку и применить перемычку «4-5»

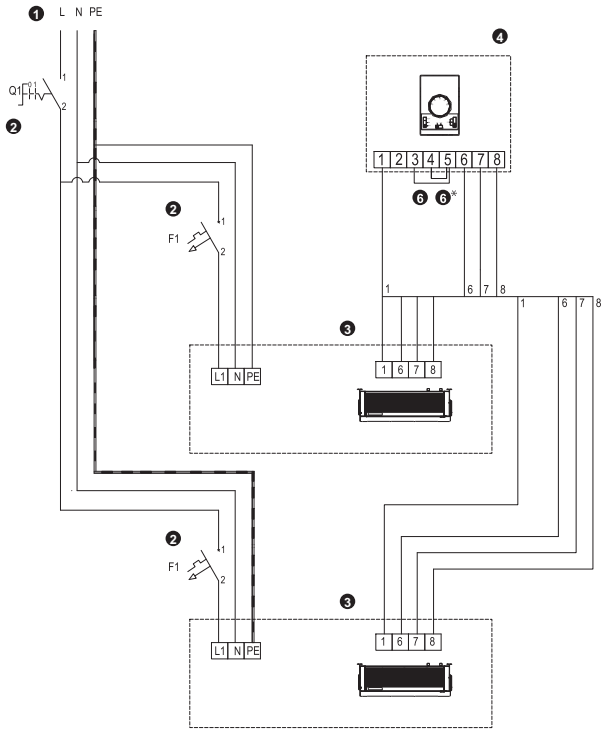

1. Напряжение питания 230V – 50 Гц*
2. Главный выключатель оборудования, предохранители*
3. DEFENDER XC
4. Настенный регулятор DX
5. Дверной датчик
6. Заводская перемычка «3-5»
6. *Перемычка «4-5» - управление работой вентилятора независимо от установленной температуры на термостате

ВНИМАНИЕ!

Рисунки элементов автоматики представляют исключительно визуализацию продуктов.

Подключение нескольких завес DEFENDER XC в схеме, где управление всеми завесами происходит при помощи настенного регулятора DX

***в состав оборудования не входят:** *главный выключатель оборудования, предохранители и питающий провод*

Перед снятием какой-либо крышки необходимо выключить электрическое питание при помощи отключения главного выключателя.

Электрическое подключение термостата, дверного датчика, сервопривода клапана или настенного регулятора следует сделать перед подключением оборудования к электрическому питанию. При изменениях в подключении необходимо выключить главный выключатель. Подключение кабельных соединений должно выполняться квалифицированным персоналом в соответствии с инструкцией и вышеуказанными схемами.

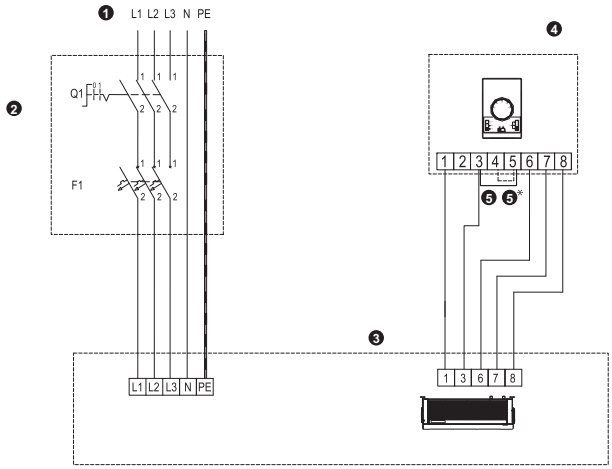

Подключение завесы DEFENDER XE в схеме, где управление происходит при помощи настенного регулятора DX

ВНИМАНИЕ!

Один настенный регулятор DX может управлять максимально 6 тепловыми завесами XW, XE, XC. Максимальное расстояние от тепловой завесы до регулятора составляет 100 м.

❶ Напряжение питания 230V – 50 Гц*
❷ Главный выключатель оборудования предохранители*
❸ DEFENDER XE
❹ Настенный регулятор DX
❺ Заводская перемычка «3-5»
❺*Перемычка «4-5» - управление работой вентилятора независимо от установленной температуры на термостате
❻ Дверной датчик

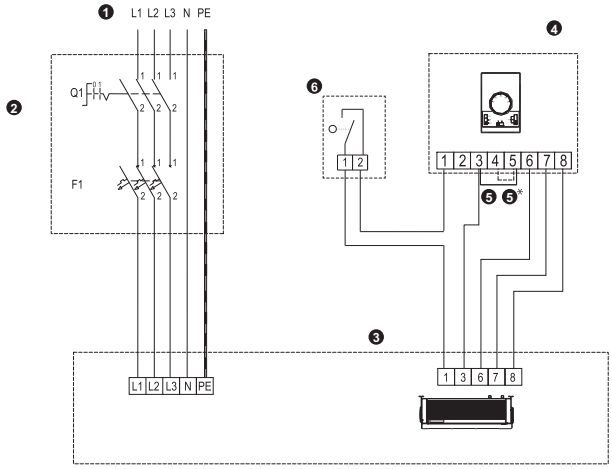

ВНИМАНИЕ!

Рисунки элементов автоматики представляют исключительно визуализацию продуктов.

Подключение одной завесы DEFENDER XE в схеме, где управление происходит при помощи настенного регулятора DX и дверного датчика

***в состав оборудования не входят:** *главный выключатель оборудования, предохранители и питающий провод*

Перед снятием какой-либо крышки необходимо выключить электрическое питание при помощи отключения главного выключателя.

Электрическое подключение термостата, дверного датчика, сервопривода клапана или настенного регулятора следует сделать перед подключением оборудования к электрическому питанию. При изменениях в подключении необходимо выключить главный выключатель. Подключение кабельных соединений должно выполняться квалифицированным персоналом в соответствии с инструкцией и вышеуказанными схемами.

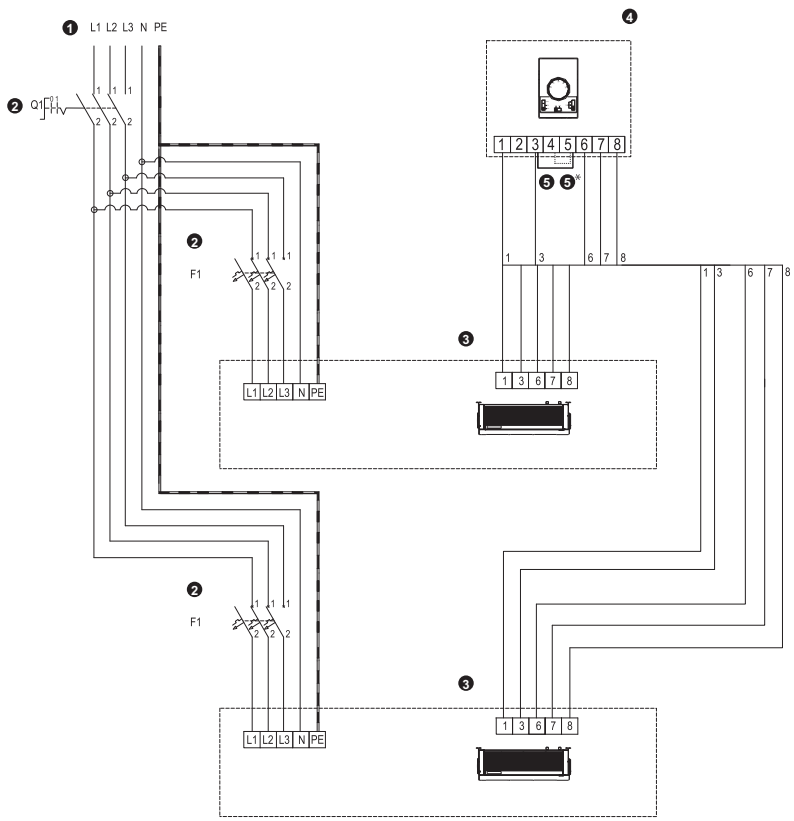

Подключение нескольких завес DEFENDER XE в схеме, где управление всеми завесами происходит при помощи настенного регулятора DX

ВНИМАНИЕ!

Один настенный регулятор DX может управлять максимально 6 тепловыми завесами XW, XE, XC. Максимальное расстояние от тепловой завесы до регулятора составляет 100 м.

❶ Напряжение питания 230V – 50 Гц*
❷ Главный выключатель оборудования, предохранители*
❸ DEFENDER XE
❹ Настенный регулятор DX
❺ Заводская перемычка «3-5»
❺ *Перемычка «4-5» - управление работой вентилятора независимо от установленной температуры на термостате

ВНИМАНИЕ!

Рисунки элементов автоматики представляют исключительно визуализацию продуктов.

***в состав оборудования не входят:** *главный выключатель оборудования, предохранители и питающий провод*

Перед снятием какой-либо крышки необходимо выключить электрическое питание при помощи отключения главного выключателя.

Электрическое подключение термостата, дверного датчика, сервопривода клапана или настенного регулятора следует сделать перед подключением оборудования к электрическому питанию. При изменениях в подключении необходимо выключить главный выключатель. Подключение кабельных соединений должно выполняться квалифицированным персоналом в соответствии с инструкцией и вышеуказанными схемами.

6. ЗАПУСК, ЭКСПЛУАТАЦИЯ И КОНСЕРВАЦИЯ

6.1 ЗАПУСК

- Перед началом любых монтажных или консервационных работ необходимо отключить питание и предохранить перед потенциальным включением.
- Рекомендуем применение фильтров в гидравлической системе. Перед подключением подводящих трубопроводов (особенно подающих) к оборудованию рекомендуем очистить систему, спуская несколько литров воды.
- Рекомендуем применение воздухоотвода в самом высоком пункте системы.
- Рекомендуем устанавливать шаровые краны непосредственно за оборудованием в случае необходимости демонтажа оборудования.
- Необходимо предохранять оборудование от увеличения давления более максимально допустимого рабочего давления 1,5 МПа.
- Вес прокладываемых трубопроводов не должен создавать нагрузки на патрубки нагревателя.
- Перед первым запуском установки необходимо проверить правильность гидравлического подключения (плотность воздухоотводчика, патрубков, соответствие установленной арматуры).
- Рекомендуем перед первым запуском установки проверить правильность электрического подключения (подключение автоматики, подключение питающего провода, вентилятора).
- Рекомендуем применение дополнительного предохранения от перенапряжения.

ВНИМАНИЕ! Все подсоединения должны быть произведены согласно с настоящей технической документацией, а также с документацией, идущей в комплекте с элементами автоматики.

6.2 ЭКСПЛУАТАЦИЯ И КОНСЕРВАЦИЯ

- Рекомендуется подробно ознакомиться со всеми эксплуатационно-монтажными рекомендациями в 4 разделе.
- Корпус оборудования не требует консервации.
- Теплообменник необходимо регулярно очищать от пыли и грязи. Особенно перед сезоном рекомендуем очистить теплообменник при помощи сжатого воздуха со стороны решетки (нет необходимости демонтажа оборудования). Необходимо соблюдать осторожность, во избежание замятия ламелей оребрения теплообменника.
- В случае замятия ламелей следует их выравнивать специальным инструментом.
- Двигатель вентилятора не требует особого эксплуатационного обслуживания, единственное эксплуатационное **обслуживание касается вентилятора**. При загрязнении можно очистить решетку от пыли и грязи.
- При долговременном неиспользовании, оборудование необходимо отключить от источника питания.
- Теплообменник не оснащён защитой от замораживания.
- Рекомендуем периодически очищать теплообменник при помощи сжатого воздуха.
- Существует возможность разморозки теплообменника при понижении температуры в помещении ниже 0°C и одновременным понижением температуры теплоносителя.

7. ИНСТРУКЦИЯ ПО ТЕХНИКЕ БЕЗОПАСНОСТИ

Специальные рекомендации по безопасности

ВНИМАНИЕ!

- Перед началом каких-либо работ, связанных с оборудованием, необходимо отключить установку от напряжения и соответствующим образом предохранить. Подождать до полной остановки вентилятора.
- Следует пользоваться устойчивыми монтажными лесами и подъёмниками.
- В зависимости от температуры теплоносителя трубопровод, часть корпуса, поверхности обмена тепла могут быть горячими, даже после полной остановки вентилятора.
- Возможны острые грани! Во время транспортировки следует надевать рукавицы, защитную обувь и одежду.
- Обязательно следует соблюдать рекомендации и правила по технике безопасности.
- Груз следует укреплять только в предусмотренных для этого местах транспортного средства. При погрузке с помощью подъёмников следует предохранять края оборудования. Следует помнить о равномерном распределении груза.
- Оборудование необходимо предохранять от влаги и загрязнения, а также от влияния погодных явлений в помещениях.
- Утилизация мусора: необходимо проследить за безопасной для окружающей среды утилизацией эксплуатационных материалов, упаковочного материала, а также запчастей, согласно с действующим законодательством.

8. ГАРАНТИЙНАЯ КАРТА

8.1 ГАРАНТИЙНАЯ КАРТА (ДЛЯ ЗАПОЛНЕНИЯ), ГАРАНТИЙНЫЕ УСЛОВИЯ

Гарантийная карта

EUROHEAT

1. Assembly company's stamp / Печать монтирующей компании	**EUROHEAT HQ Sp. z o.o.** ul. Łużycka 6 B 81-537 Gdynia Poland www.euroheatgroup.com
2. Device serial number / Серийный номер устройства	
3. Place of assembly - name / Место монтажа - название	4. Date of assembly / Дата монтажа
5. Street name / Улица	6. Number / Номер
7. City / Город	8. Zip code / Индекс

RU

Условия гарантии

1. На условиях настоящей гарантии компания ООО Euroheat HQ с головным офисом в Gdyni, по адресу: Łużycka 6 B, 81-537 Gdynia (далее называемая Euroheat) гарантирует безаварийную работу оборудования, продаваемого компанией Euroheat и замонтированного на территории: стран Европейского Союза а также Российской Федерации, Украины и Казахстана, с которым в комплекте идёт действительный гарантийный талон, в периоде указанным в § 2 п1.
2. Условия гарантии обязуют Клиента с момента приобретения оборудования.

Срок гарантии

1. Гарантия на оборудование типа Volcano VR, Defender XW, Defender XE или Defender XC, называемые в дальнейшем оборудованием, вместе с комплектом автоматики, составляет 2 года со дня приобретения оборудования Клиентом.
2. Датой приобретения считается дата выставления Счёт - фактуры, документирующей продажу оборудования Клиенту компанией Euroheat или дилером компании Euroheat.
3. Составляя рекламацию Клиент, обязан предоставить копию Счет – фактуры, удостоверяющей приобретение рекламационного оборудования.

Область действия гарантии

1. В случае признания обоснованности рекламации, Euroheat по своему усмотрению либо заменит оборудование или его неисправные части на новые, либо отремонтирует их на месте монтажа.
2. Гарантийная поставка не прерывает и не приостанавливает периода гарантии. Гарантия на замененное или отремонтированное оборудование заканчивается с момента окончания гарантийного срока оборудования.
3. Гарантийная ответственность Euroheat за неисправность оборудования заканчивается.

Не подлежат гарантии

1. Повреждения, не относящиеся к заводскому браку.
2. Повреждения оборудования, произошедшие в результате воздействия внешних факторов, неправильной транспортировки или хранения.
3. Механические повреждения, появившиеся в результате: неправильного обслуживания оборудования и эксплуатации, несоответствующего технической документации, прилагаемой к оборудованию; ремонтов и консервации, производимых неуполномоченными лицами.
4. Оборудование, монтаж или пуск которого был произведён не в соответствии с технической документацией, прилагаемой к оборудованию или лицами, не имеющими подходящих квалификаций.
5. Оборудование, в котором были произведены модификации, изменение рабочих параметров, ремонт или замена запчастей без письменного согласия Euroheat.
6. Повреждения или брак оборудования, которые не влияют на функциональность и правильную работу оборудования, такие как царапины, частичный дефект окраски и тп.
7. Части оборудования, подлежащие нормальному износу, эксплуатационные материалы.

Euroheat не несёт ответственности за

1. Текущие консервации, контроль, а также программирование оборудования.
2. Ущерб, нанесённый в результате простоя оборудования в период ожидания гарантийных услуг.
3. Ущерб другого имущества Клиента, кроме оборудования.

Рекламация

1. Рекламацию следует высылать в Euroheat при помощи e-mail или факс.
2. Рекламацию следует высылать на Рекламационном бланке, который доступен в интернете по адресу: www.euroheatgroup.com
3. Правильно оформленная рекламация должна иметь:
- тип и серийный номер оборудования,
- дату приобретения оборудования,
- дату и место монтажа,
- название монтажной организации и фирмы, продавшей оборудование,
- контактные данные ответственного лица,
- подробное описание неисправности (в особенности описание неправильной работы, название повреждённых частей),
- копию правильно выполненного гарантийного талона (дата продажи (4), серийный номер оборудования соответствующий номеру на табличке (2), печать фирмы, производтвшей монтаж оборудования (3)).
4. В случае если клиент ссылается на повреждения оборудования во время транспортировки, следует доставить на место ремонта, указанное компанией Euroheat комплектное оборудование, а также запакованное в оригинальную упаковку, предохраняющую от повреждений. Заводской номер оборудования должен совпадать с номером на оригинальной упаковке и в гарантийном талоне.
5. Euroheat обязуется проинформировать об отказе, или признании обоснованности рекламации в течение 7 дней от даты получения правильно выполненного рекламационного бланка.

Гарантийное обязательство

1. В случае принятия рекламации, Euroheat обязуется выполнить гарантийное обязательство в течение 14 дней от даты получения правильно выполненного рекламационного бланка. В исключительных ситуациях, независящих от Euroheat этот срок может быть продлён до 30 дней.
2. Повреждённое оборудование или его части, которые будут заменены на новые в рамках гарантийного обязательства становятся собственностью Euroheat.
3. Издержки Euroheat вытекающие из необоснованной рекламации возмещает Клиент, создавший рекламацию. Эти издержки вычисляются на основании расценок компании Euroheat.
4. Euroheat имеет право отказать в выполнении гарантийного обязательства в случае, если Euroheat не получил полной оплаты за рекламационное оборудование или за прошлое сервисное обслуживание.
5. Клиент, сообщающий о рекламации, обязан сотрудничать с Euroheat в период исполнения гарантийного обязательства.
   Клиент в особенности обязан:
- предоставить свободный доступ к повреждённому оборудованию и, если появится такая необходимость, приготовить такой инвентарь как: леса, подъёмники и тп.,
- предоставить оригинал гарантийного талона оборудования, а также счёт-фактуры, подтверждающей приобретение оборудования,
- гарантировать безопасность работ во время исполнения гарантийного обязательства,
- гарантировать возможность начала работ сразу после прибытия лиц, исполняющих гарантийное обязательство.
6. Клиент, сообщающий о рекламации, обязан подтвердить в письменной форме выполнение гарантийного обязательства.

email: russia@euroheatgroup.com факс: +7 495 980 57 00

8.2 ПОРЯДОК ДЕЙСТВИЯ В СЛУЧАЕ НЕИСПРАВНОСТИ

DEFENDER XW/XE/XC		
Симптомы	**Что следует проверить?**	**Описание**
Неплотность теплообменника DEFENDER XW	• монтаж трубопровода к патрубкам теплообменника при помощи двух ключей, что предохранит от возможности прокрутки патрубков оборудования	Большое внимание следует обратить на возможность разморозки теплообменника в зимний период. В случае неплотности, это в 99% выявляется во время включения инсталяции / испытания давления. Во избежание неисправности следует открутить винт воздухоотвода или пробку спуска теплоносителя.
	• связь неплотности с возможным механическим повреждением	
	• неплотность элементов винта воздухоотвода или пробки спуска теплоносителя	
	• параметры теплоносителя (давление и температура) – не должны превышать допустимых параметров	
	• правильность спуска воздуха из теплообменника	
	• вид теплоносителя (не может быть субстанция агрессивно воздействующая на Al и Cu)	
	• обстоятельства возникновения неплотности (например во время испытательного, первого запуска инсталяции, после наполнения инсталяции/после спуска теплоносителя), а также наружная температура в данном регионе во время возникновения аварии (возможность разрыва теплообменника)	
	• возможность работы во вредной среде (например большая концентрация аммиака в очистной станции)	
Слишком громкая работа вентилятора DEFENDER XW, XE, XC	• установку прибора согласно указаниям в паспорте (например расстояние от стены / потолка)	Мин. 30 см от потолка.
	• правильность установки прибора в горизонтальной плоскости	Громкая работа оборудования DEFENDER обычно является следствием неправильного выбора места монтажа: например приглушением вентилятора или акустической спецификой помещения.
	• правильность электрического подключения, а также квалификации лица производящего подключение	
	• параметры питающего тока (например напряжение, частота)	
	• правильность размещения воздушной завесы в подвесном потолке	
	• наличие шума на низкой скорости (возможно повреждение обмотки)	
	• шум только на высокой скорости - возможно дросселирование выхода воздуха	
	• тип других приборов работающих на объекте (например вытяжные вентиляторы) - возможно увеличивающийся шум вытекает из-за работы многих приборов	
Вентилятор не работает DEFENDER XW, XE, XC	• правильность/качество электрического подключения, а также квалификации лица устанавливающего прибор	Электрическое подключение установки следует сделать согласно схемам, находящимся в паспорте.
	• параметры питающего тока (например напряжение, частота) на зажимной планке двигателя вентилятора	
	• правильность работы других приборов установленных в объекте	
	• правильность подключения проводов "по стороне двигателя" - информация доступна в сервисе EUROHEAT	
	• напряжение в проводе PE (если есть, это свидетельствует о пробитии)	
	• повреждение, неправильное подключение или подключение другого настенного регулятора (не DX)	Рекомендуется проверка оборудования, подключая воздушную завесу напрямую к источнику питания, при помощи перемычки «1-6» на зажимной планке завесы – первая скорость вентилятора.
Повреждения корпуса оборудования DEFENDER XW, XE, XC	• обстоятельства возникновения повреждения – замечания на транспортных документах, накладной, состояние упаковки	В случае повреждения корпуса необходимы фотографии упаковки и оборудования, а также фотографии подтверждающие соответствие серийного номера на оборудовании и упаковке. Если повреждение появилось во время транспортировки, необходимо взять соответствующее заявление от водителя/поставщика, который доставил повреждённый товар.

DEFENDER XW/XE/XC		
Симптомы	**Что следует проверить?**	**Описание**
НАСТЕННЫЙ РЕГУЛЯТОР DX не работает/сгорел	• правильность – качество электрического подключения (тщательное зажатие электропроводов в зажимах, сечение и материал электропроводов), а также квалификации лица производящего монтаж,	Рекомендуется проверка оборудования, подключая воздушную завесу напрямую к источнику питания, при помощи перемычки «1-6» на зажимной планке завесы – первая скорость вентилятора.
	• подключение 1 настенного регулятора DX к макс. 6 завесам,	
	• параметры питающего тока (например напряжение, частота),	
	• правильность работы оборудования DEFENDER после подсоединения «на прямую» (без подключения регулятора DX) к электрической сети,	
	• не повредил ли пользователь „вороток", например из-за проворачивания его на 360º, или переключателя, например умещение его в средней позиции.	
Сервопривод не открывает клапан	• правильность электрического подключения, а также квалификации лица производящего монтаж,	Необходимо проверить реагирует ли сервопривод на электрический импульс в течение 11 сек. Если подтверждается повреждение сервопривода, следует заполнить рекламационный акт на повреждённый элемент, а также переключить рабочее состояние сервопривода на „manual"- MAN, что приведёт к механическому открытию клапана.
	• правильность работы термостата (характерный "клик" при переключении),	
	• параметры питающего тока (например напряжение),	
Термостат в НАСТЕННОМ РЕГУЛЯТОРЕ DX не посылает сигнал сервоприводу	• правильность электрического подключения, а также квалификации лица производящего монтаж,	Если не слышно характерного „клик", термостат имеет механическое повреждение и следует его заменить. Термостат может быть также установлен в неправильном месте, в помещении, в которым контролируется температура.
	• правильность работы термостата (характерный "клик" при переключении),	
	• правильность работы сервопривода,	
	• параметры питающего тока (например напряжение),	
	• место установки термостата в помещении.	

Утилизация старого электрооборудования и электронного оборудования

Наличие этого символа на изделии или на его упаковке означает, что изделие нельзя утилизировать как бытовой мусор. Изделие следует сдать в соответствующий пункт приема и утилизации электрооборудования и электронного оборудования.

Соблюдение правил утилизации настоящего изделия позволит предотвратить неблагоприятные последствия для окружающей среды и здоровья людей, которые могут возникнуть в результате несоблюдения правил утилизации настоящего изделия.

Повторное использование материалов позволяет сократить потребление природных ресурсов. Более подробную информацию об утилизации настоящего изделия можно получить в местной городской администрации, службе утилизации бытового мусора или в магазине, где было приобретено изделие.

8.3 РЕКЛАМАЦИОННЫЙ ПРОЦЕСС

Для сообщения о проблеме с оборудованием и автоматикой следует заполнить и выслать бланк, одним из трёх возможных способов:
1. e-mail: russia@euroheatgroup.com
2. факс: (495) 980-57-00
3. интернет ресурс: http://www.euroheatgroup.com/ru/03_form.php

Наш сервисный центр немедленно с Вами свяжется.
В случае повреждения во время транспортировки, следует выслать рекламационный акт вместе с документом поставки (накладная и т.п.) и фотографиями, подтверждающими повреждения.
В случае каких-либо вопросов Вы можете связаться с нами по телефону: (495) 510-50-18 или 8-800-505-50-18

ВНИМАНИЕ!
Рекламационный процесс будет начат в момент получения сервисным отделом правильно заполненного рекламационного акта, копии счёт-фактуры и заполненной монтажной фирмой гарантийной карты.

Рекламационный бланк

EUROHEAT

ООО «ЕВРОХИТ» РОССИЯ, 115419 г. Москва, 2-й Верхний Михайловский пр-д, д.9, стр. 1, офис 317 www.euroheatgroup.com
Название фирмы, сообщающей о неисправностях:
Данные монтажной организации:
Дата сообщения:
Тип оборудования:
Серийный номер*:
Дата приобретения:
Дата монтажа:
Адрес объекта, где установлено оборудование:
Подробное описание неисправности:
Контактное лицо
Ф.И.О.:
Контактный телефон:
E- mail:

* обязательные для заполнения в случае сообщения о неисправности оборудования: тепловентиляторы VOLCANO VR1 и VR2, а также тепловые завесы DEFENDER XW, DEFENDER XE, DEFENDER XC.

8.4 СПИСОК ЗАПЧАСТЕЙ:

l.p	Писок запчастей		Номер
1	Направляющая жалюзи DR	DR	0-1-1-3406
2	Корзина для направляющих жалюзи DR	DR	0-1-1-3403
3	Боковая крышка DR	DR	0-1-1-3401
4	Боковая накладка DR (2 шт.)	DR	0-1-1-3404
5	Передняя панель DR	DR	0-1-1-3405
6	Задний корпус DR	DR	0-1-1-3402
7	Монтажные держатели DR	DR	0-1-1-3413
8	Теплообменник DR	DR	0-1-1-3407
9	Электрические ТЭНы DR	DR	0-1-1-3447

EUROHEAT HQ Sp. z o.o.
ul. Łużycka 6b
81-537 Gdynia
Polska